FIG-15バキューム系

ミックー1

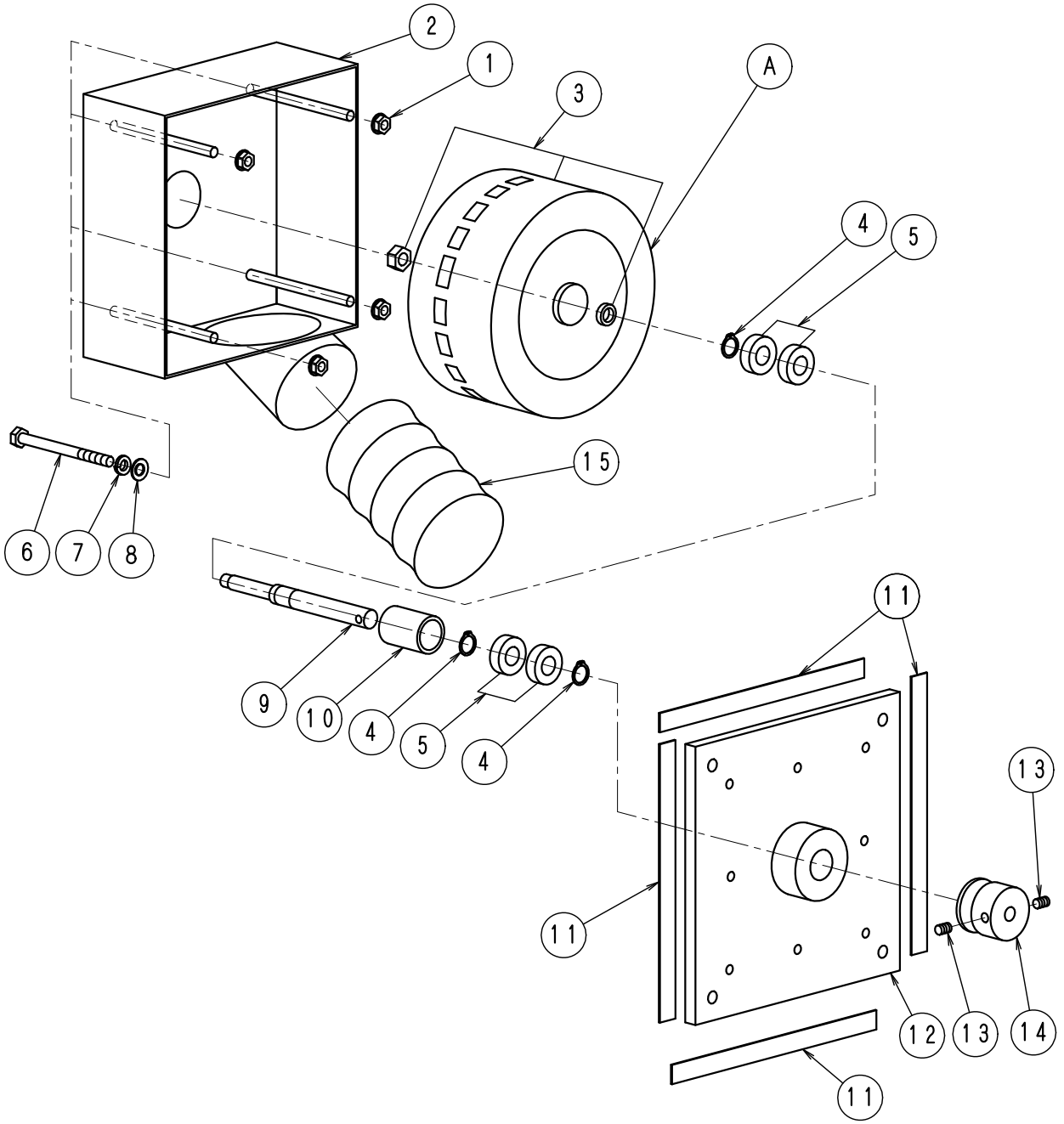

ＦＩＧ－１５バキューム系	ミックー１ No723

No.	部品No.	部　品　名　称	使用数	適　　用	御社価格	標準小売価格
A	550	ﾊﾞｷｭｰﾑﾓｰﾀｰASSY.D,Kﾀｲﾌﾟ Pﾂｷ.BOX別	1台	N014～N011含む		
1	1-3087	ﾅｯﾄﾌﾗﾝｼﾞﾀｲﾌﾟ(M6)	4個			
2	1-4415	ﾊﾞｷｭｰﾑﾓｰﾀｰﾎﾞｯｸｽﾀﾞｲﾚｸﾄﾀｲﾌﾟ(ﾐｯｸｰ1)	1個			
3	551	ﾊﾞｷｭｰﾑﾓｰﾀｰﾌｧﾝ.ﾀﾞｲﾚｸﾄﾀｲﾌﾟﾖｳ	1台	ﾌｧﾝ部分		
4	1-6019	ｽﾅｯﾌﾟﾘﾝｸﾞ、JG-12	3個			
5	1-2461	ﾍﾞｱﾘﾝｸﾞ6901ﾊﾞｷｭｰﾑﾓｰﾀｰ内側	4個			
6	1-2487	ﾎﾞﾙﾄM6*90Lﾊﾝﾈｼﾞ	4個			
7	1-0006	M6ｽﾌﾟﾘﾝｸﾞﾜｯｼｬｰ	4個			
8	1-0007	ﾜｯｼｬｰM6	4個			
9	1-2195	ﾊﾞｷｭｰﾑﾓｰﾀｼｬﾌﾄ（ﾀﾞｲﾚｸﾄﾀｲﾌﾟ）	1個			
10	1-2578	ｲﾁｷﾞﾒﾘﾝｸﾞﾊﾞｷｭｰﾑﾓｰﾀｰﾀﾞｲﾚｸﾄ	1個			
11	1-0515	ﾊﾞｷｭｰﾑﾓｰﾀｰﾎﾞｯｸｽ用ﾊﾟｯｷﾝ	1ｍ			
12	1-2194	ﾊﾞｷｭｰﾑﾓｰﾀ取付板ﾀﾞｲﾚｸﾄﾀｲﾌﾟ	1個			
13	1-3089	ﾎｰﾛｰｾｯﾄM6*8L(剣先)	2個			
14	1-2210	ﾌﾟｰﾘｰﾊﾞｷｭｰﾑﾓｰﾀ(直結用34Φ)	1個			
14	1-4023	ﾌﾟｰﾘｰﾊﾞｷｭｰﾑﾓｰﾀ(直結用30Φ)	1個	ｵﾌﾟｼｮﾝ		
15	1-4205	Bﾓｰﾀﾓﾄﾞﾘﾎｰｽ65φ550L ﾐｯｸ1	1本			