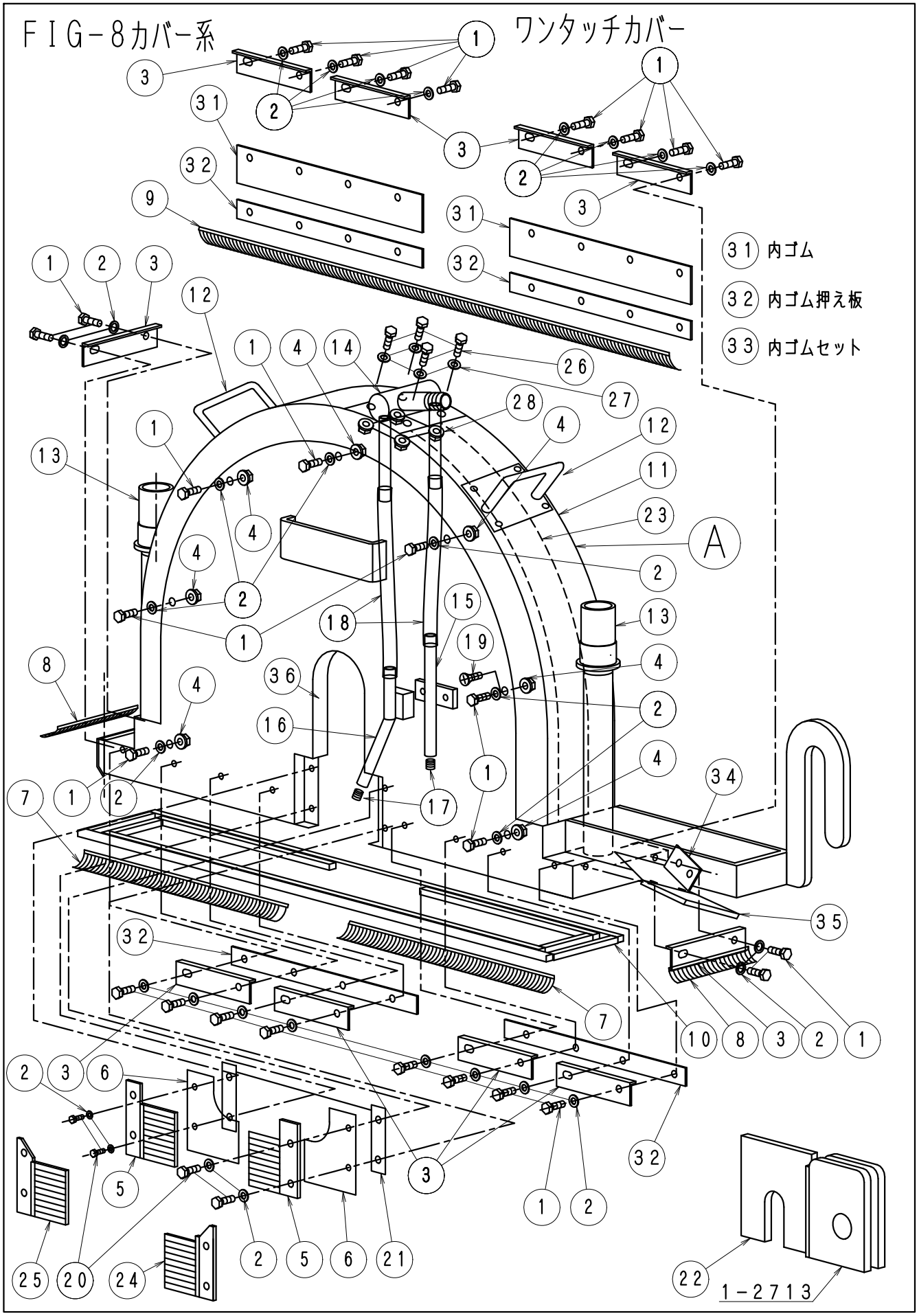
FIG-8カバー系
ワンタッチカバー
31 内ゴム
32 内ゴム押え板
33 内ゴムセット
A
1-2713

ＦＩＧ－８ワンタッチカバー系１

Ｋ（Ｓ）タイプ全機種　No1116

No.	部品No.	部　品　名　称	使用数	摘　　要	御社価格	標準小売価格
A	450	ﾜﾝﾀｯﾁｶﾊﾞｰ14″(ｾﾝﾀｰ注水用)	1台			
A	451	ﾜﾝﾀｯﾁｶﾊﾞｰ14″給水ﾊﾟｲﾌﾟ付	1台			
A	452	ﾜﾝﾀｯﾁｶﾊﾞｰ18″(ｾﾝﾀｰ注水用)	1台			
A	453	ﾜﾝﾀｯﾁｶﾊﾞｰ18″給水ﾊﾟｲﾌﾟ付	1台			
A	454	ﾜﾝﾀｯﾁｶﾊﾞｰ22″(ｾﾝﾀｰ注水用)	1台			
A	455	ﾜﾝﾀｯﾁｶﾊﾞｰ22″給水ﾊﾟｲﾌﾟ付	1台			
A	456	ﾜﾝﾀｯﾁｶﾊﾞｰ26″(ｾﾝﾀｰ注水用)	1台			
A	457	ﾜﾝﾀｯﾁｶﾊﾞｰ26″給水ﾊﾟｲﾌﾟ付	1台			
A	458	ﾜﾝﾀｯﾁｶﾊﾞｰ30″(ｾﾝﾀｰ注水用)	1台			
A	459	ﾜﾝﾀｯﾁｶﾊﾞｰ30″給水ﾊﾟｲﾌﾟ付	10台			
A	460	ﾜﾝﾀｯﾁｶﾊﾞｰ38″(ｾﾝﾀｰ注水用)	1台			
A	461	ﾜﾝﾀｯﾁｶﾊﾞｰ38″給水ﾊﾟｲﾌﾟ付	1台			
1	1-1132	ﾎﾞﾙﾄM6*15L(SUS)	28本	14″.18″*30本、22″*32本26″*33本		
1	1-1132	ﾎﾞﾙﾄM6*15L(SUS)	35本	30″38″*43本		
2	1-1133	ﾜｯｼｬｰM6 (SUS)	32個	14″.18″*34個22″*36個26″*37個		
2	1-1133	ﾜｯｼｬｰM6 (SUS)	39個	30″.38″*47個		
3	1-3502	ﾜﾝﾀｯﾁｶﾊﾞｰﾌﾞﾗｼｵｻｴｽﾃｰ	5個	14″･18″外側、前後用(18″は10個)		
3	1-3599	ﾜﾝﾀｯﾁｶﾊﾞｰﾌﾞﾗｼｵｻｴｽﾃｰL(14″･18″用)	2個	14″･18″内側用(機械本体側)		
3	1-3502	ﾜﾝﾀｯﾁｶﾊﾞｰﾌﾞﾗｼｵｻｴｽﾃｰ	10個	22″～30″外側、内側、前後用		
3	1-3502	ﾜﾝﾀｯﾁｶﾊﾞｰﾌﾞﾗｼｵｻｴｽﾃｰ	13個	38″外側、内側、前後用		
4	1-1134	ﾅｯﾄﾌﾗﾝｼﾞﾀｲﾌﾟ(M6)SUS	12個	14″		
4	1-1134	ﾅｯﾄﾌﾗﾝｼﾞﾀｲﾌﾟ(M6)SUS	10個	18″		
4	1-1134	ﾅｯﾄﾌﾗﾝｼﾞﾀｲﾌﾟ(M6)SUS	12個	22″		
4	1-1134	ﾅｯﾄﾌﾗﾝｼﾞﾀｲﾌﾟ(M6)SUS	13個	26″		
4	1-1134	ﾅｯﾄﾌﾗﾝｼﾞﾀｲﾌﾟ(M6)SUS	15個	30″		
4	1-1134	ﾅｯﾄﾌﾗﾝｼﾞﾀｲﾌﾟ(M6)SUS	19個	38″		
5	1-3598	ﾜﾝﾀｯﾁｶﾊﾞｰｼｬﾌﾄﾌﾞﾗｼ(左右有)	2個	給水ﾊﾟｲﾌﾟ無用左右各1同ｺｰﾄﾞ番号		
6	1-3448	ﾜﾝﾀｯﾁｶﾊﾞｰｲﾘｸﾞﾁﾎﾞｳｵﾝﾖｳｺﾞﾑ	2個			
7	1-3488	ﾜﾝﾀｯﾁｶﾊﾞｰﾌﾞﾗｼSS.14″ﾖｳ203L	1個	14″用内側Ｓ		
7	1-3571	ﾜﾝﾀｯﾁｶﾊﾞｰﾌﾞﾗｼSL.14″ﾖｳ 294L	1個	14″用内側Ｌ		
7	1-3489	ﾜﾝﾀｯﾁｶﾊﾞｰﾌﾞﾗｼSS.18″ﾖｳ254L	1個	18″用内側Ｓ		
7	1-3472	ﾜﾝﾀｯﾁｶﾊﾞｰﾌﾞﾗｼSL.18″ﾖｳ347L	1個	18″用内側Ｌ		
7	1-3490	ﾜﾝﾀｯﾁｶﾊﾞｰﾌﾞﾗｼS.22″ﾖｳ295L	1個	22″用内側Ｓ		
7	1-4671	ﾜﾝﾀｯﾁｶﾊﾞｰﾌﾞﾗｼSL.22″ﾖｳ305L	1個	22″用内側Ｌ		
7	1-3491	ﾜﾝﾀｯﾁｶﾊﾞｰﾌﾞﾗｼS.26″ﾖｳ345L	1個	26″用内側Ｓ		
7	1-4672	ﾜﾝﾀｯﾁｶﾊﾞｰﾌﾞﾗｼSL.26″ﾖｳ355L	1個	26″用内側Ｌ		
7	1-3492	ﾜﾝﾀｯﾁｶﾊﾞｰﾌﾞﾗｼS.30″ﾖｳ395L	1個	30″用内側Ｓ		
7	1-4673	ﾜﾝﾀｯﾁｶﾊﾞｰﾌﾞﾗｼSL.30″ﾖｳ405L	1個	30″用内側Ｌ		
7	1-3494	ﾜﾝﾀｯﾁｶﾊﾞｰﾌﾞﾗｼS.38″ﾖｳ500L	1個	38″用内側Ｓ		
7	1-4674	ﾜﾝﾀｯﾁｶﾊﾞｰﾌﾞﾗｼSL.38″ﾖｳ510L	1個	38″用内側Ｌ		
8	1-3497	ﾜﾝﾀｯﾁｶﾊﾞｰﾊﾞｷｭｰﾑﾌﾞﾗｼ前後用	2個	ﾜﾝﾀｯﾁｶﾊﾞｰ共通		
9	1-3470	ﾜﾝﾀｯﾁｶﾊﾞｰﾌﾞﾗｼL.14″ﾖｳ647L	1個	14″用外側		
9	1-3471	ﾜﾝﾀｯﾁｶﾊﾞｰﾌﾞﾗｼL.18″.22″ﾖｳ751L	1個	18″22″用外側		
9	1-3473	ﾜﾝﾀｯﾁｶﾊﾞｰﾌﾞﾗｼL.26″ﾖｳ851L	1個	26″用外側		
9	1-3474	ﾜﾝﾀｯﾁｶﾊﾞｰﾌﾞﾗｼL.30″ﾖｳ953L	1個	30″用外側		

ＦＩＧ－８ワンタッチカバー系2	K(S)ﾀｲﾌﾟ全機種NO1117

No.	部品No.	部　品　名　称	使用数	摘　　要	御社価格	標準小売価格
9	1-3479	ﾜﾝﾀｯﾁｶﾊﾞｰﾌﾞﾗｼ.2m(1本物)	1個	2m(1本物)		
10	1-1480	ﾜﾝﾀｯﾁｶﾊﾞｰ14″ｱﾝﾀﾞ摩耗防止板	1組	14” 用ｱﾝﾀﾞｰ補強材		
10	1-1481	ﾜﾝﾀｯﾁｶﾊﾞｰ18″ｱﾝﾀﾞ摩耗防止板	1組	18” 用ｱﾝﾀﾞｰ補強材		
10	1-1482	ﾜﾝﾀｯﾁｶﾊﾞｰ22″ｱﾝﾀﾞ摩耗防止板	1組	22” 用ｱﾝﾀﾞｰ補強材		
10	1-1483	ﾜﾝﾀｯﾁｶﾊﾞｰ26″ｱﾝﾀﾞ摩耗防止板	1組	26” 用ｱﾝﾀﾞｰ補強材		
10	1-1484	ﾜﾝﾀｯﾁｶﾊﾞｰ30″ｱﾝﾀﾞ摩耗防止板	1組	30” 用ｱﾝﾀﾞｰ補強材		
10	1-1485	ﾜﾝﾀｯﾁｶﾊﾞｰ38″ｱﾝﾀﾞ摩耗防止板	1組	38” 用ｱﾝﾀﾞｰ補強材		
11	1-3460	ﾜﾝﾀｯﾁｶﾊﾞｰ上部(ﾌｧｲﾊﾞｰ)14″ﾖｳ	1個	ﾌｧｲﾊﾞｰ外径450mm		
11	1-3461	ﾜﾝﾀｯﾁｶﾊﾞｰ上部(ﾌｧｲﾊﾞｰ)18″ﾖｳ	1個	ﾌｧｲﾊﾞｰ外径550mm		
11	1-3462	ﾜﾝﾀｯﾁｶﾊﾞｰ上部(ﾌｧｲﾊﾞｰ)22″ﾖｳ	1個	ﾌｧｲﾊﾞｰ外径652mm		
11	1-3463	ﾜﾝﾀｯﾁｶﾊﾞｰ上部(ﾌｧｲﾊﾞｰ)26″ﾖｳ	1個	ﾌｧｲﾊﾞｰ外径754mm		
11	1-3464	ﾜﾝﾀｯﾁｶﾊﾞｰ上部(ﾌｧｲﾊﾞｰ)30″ﾖｳ	1個	ﾌｧｲﾊﾞｰ外径855mm		
11	1-3465	ﾜﾝﾀｯﾁｶﾊﾞｰ上部(ﾌｧｲﾊﾞｰ)38″ﾖｳ	1個	ﾌｧｲﾊﾞｰ外径1058mm		
12	1-4004	取手(ﾜﾝﾀｯﾁｶﾊﾞｰ用旧ﾀｲﾌﾟﾀｯﾌﾟ有り)	2個	旧ﾀｲﾌﾟﾀｯﾌﾟﾀｲﾌﾟ1-4004		
12	1-4013	取手(ﾜﾝﾀｯﾁｶﾊﾞｰ)板付	1個	新ﾀｲﾌﾟ （補強有り）		
12	1-1380	給水栓ｿｹｯﾄ20A.ﾌﾞﾚｰﾄﾞｶﾊﾞｰ.ﾂﾊﾞﾅｼ	2個			
13	1-4780	給水栓ｿｹｯﾄ20A.ﾌﾞﾚｰﾄﾞｶﾊﾞｰ.ﾃｰﾊﾟｰ	2個	3/4ﾃｰﾊﾟｰPTﾈｼﾞ、ｽﾄﾚｰﾄ対応ﾀｲﾌﾟ		
14	1-1169	給水ﾊﾟｲﾌﾟ(ﾜﾝﾀｯﾁｶﾊﾞｰ、上部)	1個	給水ﾊﾟｲﾌﾟ付き、各ｻｲｽﾞ共通		
15	1-2833	給水ﾊﾟｲﾌﾟﾜﾝﾀｯﾁｶﾊﾞｰ外側新(現在)	1個	給水ﾊﾟｲﾌﾟ付き、各ｻｲｽﾞ外側		
16	1-2505	給水ﾊﾟｲﾌﾟﾜﾝﾀｯﾁｶﾊﾞｰ内側新(旧)	1個	給水ﾊﾟｲﾌﾟ付き、各ｻｲｽﾞ内外共通		
16	1-3798	給水Pﾜﾝﾀｯﾁｶﾊﾞｰ内側新後方(旧)	1個	14″-26″用後方取付2015年3月以降		
16	1-3799	給水Pﾜﾝﾀｯﾁｶﾊﾞｰ内側新前方(現在)	1個	30″用前方取付、2015年3月以降		
17	1-3052	ﾎｰﾛｰｾｯﾄM8*6L(ｽﾃﾝ.ｸﾎﾞﾐ先)	2個	(給水ﾊﾟｲﾌﾟ用)		
18	1-1720	燃料ﾀﾝｸｹﾞｰｼﾞﾎｰｽ10Φ*14Φ	1ｍ	1m単位販売(ﾎｰｽﾊﾞﾝﾄﾞは1-0291*3)		
19	1-1240	ﾎﾞﾙﾄM6*15Lｻﾗ(SUS)	2本	22” ｶﾊﾞｰのみ使用		
20	1-1217	ﾎﾞﾙﾄM6*12L(SUS)	4本	ﾌﾞﾗｼ固定用		
21	1-3558	ﾜﾝﾀｯﾁｶﾊﾞｰｲﾘｸﾞﾁｺﾞﾑｵｻｴｽﾃｰ①	2個			
22	1-2713	ﾜﾝﾀｯﾁｶﾊﾞｰﾘﾔ延長ｱﾀｯﾁﾒﾝﾄ(ﾜﾝﾀｯﾁ用)	1個	ｵﾌﾟｼｮﾝｽﾃｰ調整ｱｯﾀﾁﾒﾝﾄ30″→38″		
23	1-2725	天板補強材(ﾜﾝﾀｯﾁ用)14″	1枚	ﾎﾞﾙﾄ付きK-270		
23	1-2726	天板補強材(ﾜﾝﾀｯﾁ用)18″	1枚	ﾎﾞﾙﾄ付きK-271		
23	1-2727	天板補強材(ﾜﾝﾀｯﾁ用)22″	1枚	ﾎﾞﾙﾄ付きK-272		
23	1-2728	天板補強材(ﾜﾝﾀｯﾁ用)26″	1枚	ﾎﾞﾙﾄ付きK-273		
23	1-2729	天板補強材(ﾜﾝﾀｯﾁ用)30″	1枚	ﾎﾞﾙﾄ付きK-274		
23	1-2730	天板補強材(ﾜﾝﾀｯﾁ用)38″	1枚	ﾎﾞﾙﾄ付きK-275		
24	1-3499	ﾜﾝﾀｯﾁｶﾊﾞｰｼｬﾌﾄﾌﾞﾗｼ給水P付用前側	1個	Φ120ﾌﾗﾝｼﾞ用		
25	1-3498	ﾜﾝﾀｯﾁｶﾊﾞｰｼｬﾌﾄﾌﾞﾗｼ給水P付用後側	1個	Φ120ﾌﾗﾝｼﾞ用		
26	1-2839	ﾎﾞﾙﾄM5*16L.SUS	4個			
27	1-1275	M5ｽﾌﾟﾘﾝｸﾞﾜｯｼｬｰSUS	4個			
28	1-2969	ﾅｯﾄﾌﾗﾝｼﾞﾀｲﾌﾟ(M5)SUS	4個			
29	176	ﾜﾝﾀｯﾁｶﾊﾞｰﾌﾞﾗｼｾｯﾄ14″(ﾌﾞﾗｼのみ)	1台	ｼｬﾌﾄﾌﾞﾗｼ含む		
29	177	ﾜﾝﾀｯﾁｶﾊﾞｰﾌﾞﾗｼｾｯﾄ18″(ﾌﾞﾗｼのみ)	1台	ｼｬﾌﾄﾌﾞﾗｼ含む		
29	178	ﾜﾝﾀｯﾁｶﾊﾞｰﾌﾞﾗｼｾｯﾄ22″(ﾌﾞﾗｼのみ)	1台			
29	179	ﾜﾝﾀｯﾁｶﾊﾞｰﾌﾞﾗｼｾｯﾄ26″(ﾌﾞﾗｼのみ)	1台			
29	180	ﾜﾝﾀｯﾁｶﾊﾞｰﾌﾞﾗｼｾｯﾄ30″(ﾌﾞﾗｼのみ)	1台			
29	181	ﾜﾝﾀｯﾁｶﾊﾞｰﾌﾞﾗｼｾｯﾄ38″(ﾌﾞﾗｼのみ)	1台			

ＦＩＧ－８ワンタッチカバー系３

Ｋ（Ｓ）タイプ全機種　No11171

No.	部品No.	部　品　名　称	使用数	摘　　要	御社価格	標準小売価格
30	1450	ﾜﾝﾀｯﾁｶﾊﾞｰ14″給水P無鉄部分ASSY	1台			
30	1451	ﾜﾝﾀｯﾁｶﾊﾞｰ14″給水P付鉄部分ASSY	1台			
30	1452	ﾜﾝﾀｯﾁｶﾊﾞｰ18″給水P無鉄部分ASSY	1台			
30	1453	ﾜﾝﾀｯﾁｶﾊﾞｰ18″給水P付鉄部分ASSY	1台			
30	1454	ﾜﾝﾀｯﾁｶﾊﾞｰ22″給水P無鉄部分ASSY	1台			
30	1455	ﾜﾝﾀｯﾁｶﾊﾞｰ22″給水P付鉄部分ASSY	1台			
30	1456	ﾜﾝﾀｯﾁｶﾊﾞｰ26″給水P無鉄部分ASSY	1台			
30	1457	ﾜﾝﾀｯﾁｶﾊﾞｰ26″給水P付鉄部分ASSY	1台			
30	1458	ﾜﾝﾀｯﾁｶﾊﾞｰ30″給水P無鉄部分ASSY	1台			
30	1459	ﾜﾝﾀｯﾁｶﾊﾞｰ30″給水P付鉄部分ASSY	1台			
30	1460	ﾜﾝﾀｯﾁｶﾊﾞｰ38″給水P無鉄部分ASSY	1台			
30	1461	ﾜﾝﾀｯﾁｶﾊﾞｰ38″給水P付鉄部分ASSY	1台			
31	1-4267	14″ﾜﾝﾀｯﾁｶﾊﾞ後内外ｺﾞﾑ145.6L55幅	1枚	+1-4279+1-4270+1-4280 ｾｯﾄは353		
31	1-4271	18″ﾜﾝﾀｯﾁｶﾊﾞ－内外ｺﾞﾑ197.6L55幅	2枚	+1-4281*2 ｾｯﾄはK-354		
31	1-4272	22″ﾜﾝﾀｯﾁｶﾊﾞ－内外ｺﾞﾑ255.8L55幅	2枚	+1-4282*2 ｾｯﾄはK-355		
31	1-4273	26″ﾜﾝﾀｯﾁｶﾊﾞ－内外ｺﾞﾑ307.8L55幅	2枚	+1-4283*2 ｾｯﾄはK-356		
31	1-4274	30″ﾜﾝﾀｯﾁｶﾊﾞ－内外ｺﾞﾑ357.3L55幅	2枚	+1-4284*2 ｾｯﾄはK-357		
31	1-4275	38″ﾜﾝﾀｯﾁｶﾊﾞ－内外ｺﾞﾑ458.8L55幅	2枚	+1-4286*2 ｾｯﾄはK-358		
32	1-4260	14″ﾜﾝﾀｯﾁｶﾊﾞ－内側後方帯板145.6L	2枚			
32	1-4261	14″ﾜﾝﾀｯﾁｶﾊﾞ－内側前方帯板154.6L	2枚			
32	1-4262	18″ﾜﾝﾀｯﾁｶﾊﾞ－内側前後帯板197.6L	4枚			
32	1-4263	22″ﾜﾝﾀｯﾁｶﾊﾞ－内外前後帯板255.8L	4枚			
32	1-4264	26″ﾜﾝﾀｯﾁｶﾊﾞ－内側前後帯板307.8L	4枚			
32	1-4265	30″ﾜﾝﾀｯﾁｶﾊﾞ－内側前後帯板357.3L	4枚			
32	1-4266	38″ﾜﾝﾀｯﾁｶﾊﾞ－内側前後帯板458.8L	4枚			
33	353	ﾜﾝﾀｯﾁｶﾊﾞ－内側ｻｲﾄﾞｺﾞﾑ14″1台分	1台			
33	354	ﾜﾝﾀｯﾁｶﾊﾞ－内側ｻｲﾄﾞｺﾞﾑ18″1台分	1台			
33	355	ﾜﾝﾀｯﾁｶﾊﾞ－内側ｻｲﾄﾞｺﾞﾑ22″1台分	1台			
33	356	ﾜﾝﾀｯﾁｶﾊﾞ－内側ｻｲﾄﾞｺﾞﾑ26″1台分	1台			
33	357	ﾜﾝﾀｯﾁｶﾊﾞ－内側ｻｲﾄﾞｺﾞﾑ30″1台分	1台			
33	358	ﾜﾝﾀｯﾁｶﾊﾞ－内側ｻｲﾄﾞｺﾞﾑ38″1台分	1台			
34	1-3827	ﾜﾝﾀｯﾁｶﾊﾞ－後方金具単体(泥ﾖｹ)	1個	ﾎﾞﾙﾄ止ﾒ		
35	1-2975	ﾜﾝﾀｯﾁｶﾊﾞ－用泥よけ単体(95L)	1個	ﾎﾞﾙﾄ止ﾒ		
35	2975	ﾜﾝﾀｯﾁｶﾊﾞ－用泥よけ(金具付)	1台	1-2975+1-3827セット		
36	1-3500	ﾜﾝﾀｯﾁｶﾊﾞｰ、ｼｬﾌﾄｶﾊﾞｰ	1個			