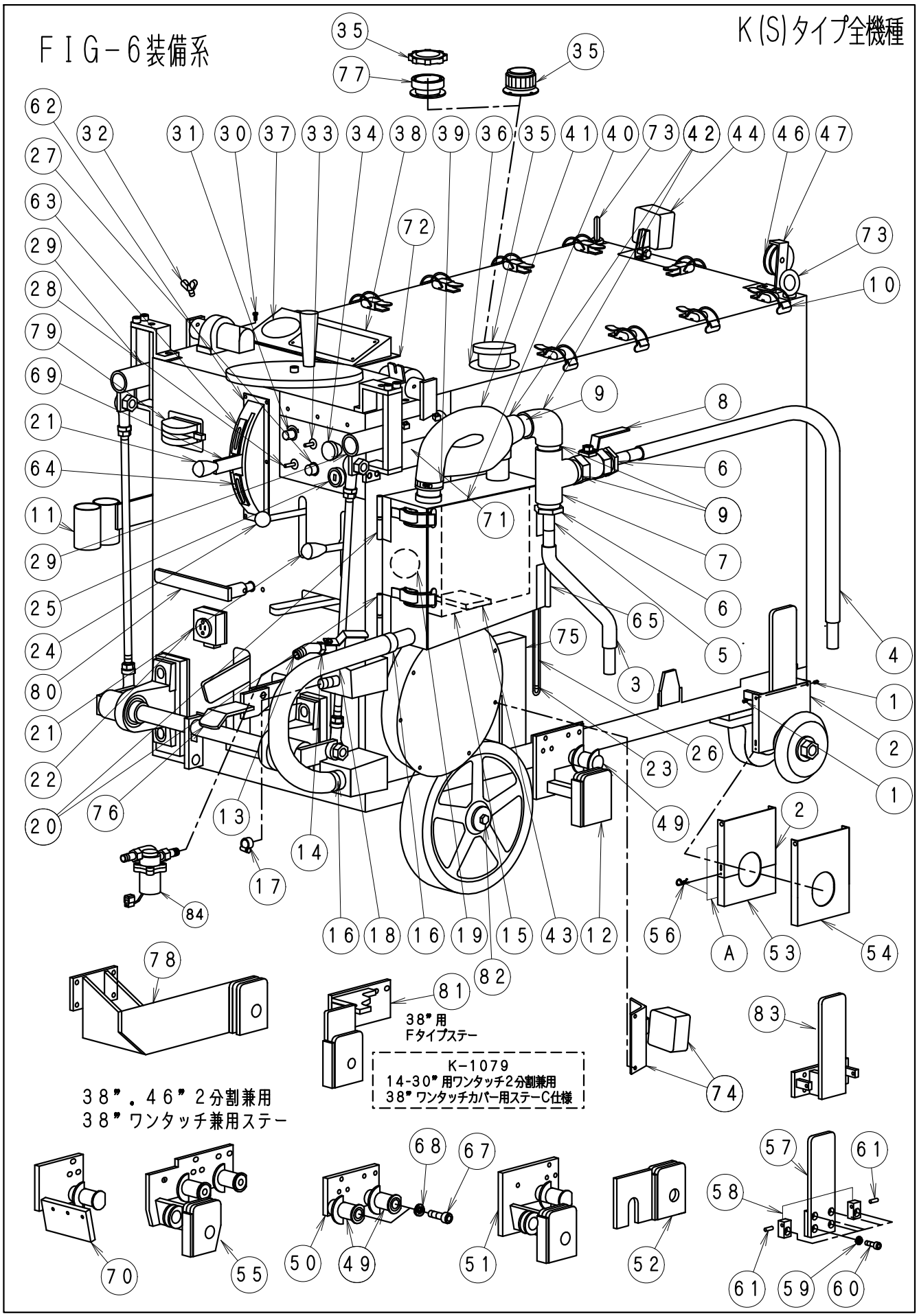
FIG-6装備系
K(S)タイプ全機種
38″用
Fタイプステー
K-1079
14-30″用ワンタッチ2分割兼用
38″ワンタッチカバー用ステーC仕様
38″．46″2分割兼用
38″ワンタッチ兼用ステー

ＦＩＧ－６装備系１Ｋ（Ｓ）タイプ

Ｋ（Ｓ）タイプ全機種　No1113

No.	部品No.	部　品　名　称	使用数	摘　　要	御社価格	標準小売価格
1	1-3068	ｽﾌﾟﾘﾝｸﾞﾋﾟﾝ,6*12L(SKRP)	2本	ﾜﾝﾀｯﾁｶﾊﾞｰ用		
2	1-3468	ﾜﾝﾀｯﾁｶﾊﾞｰ2分割兼用防音板上	1個	ﾜﾝﾀｯﾁｶﾊﾞｰ用		
3	1-1354	Bﾎｰｽ25φ600L,ｴﾝﾋﾞｶﾝﾂｷ	1本	40KT(DS)		
3	1-1351	Bﾎｰｽ25φ550L,ｴﾝﾋﾞｶﾝﾂｷ	1本	30-40KD(S)		
3	1-2565	Bﾎｰｽ25φ700L,ｴﾝﾋﾞｶﾝﾂｷ	1本	50-80KT(D)(S)		
4	1-2688	Bﾎｰｽ25φ1400L,ｴﾝﾋﾞｶﾝﾂｷ	1本	40KT(DS)		
4	1-1352	Bﾎｰｽ25φ1300L,ｴﾝﾋﾞｶﾝﾂｷ	1本	30-40KD(S)1250L		
4	1-2566	Bﾎｰｽ25φ2500L,70″ｴﾝﾋﾞｶﾝﾂｷ	1本	80KT(D.S) 60KT(DS)1900L1-2566		
5	1-1381	ﾊﾞﾙﾌﾞｿｹｯﾄ20A(ﾊﾞｷｭｰﾑﾀﾝｸ)[ｵﾈｼﾞ]	2個			
6	1-0588	ﾌﾞｯｼﾝｸﾞ １1/4″(32A)-3/4″(20A)	2個			
7	1-0570	ﾁｰｽﾞ11/4″	1個			
8	1-0571	ﾊﾞｷｭｰﾑｺｯｸ単体3/4″(20A)	1個			
9	1-0582	短ﾆｯﾌﾟﾙ11/4″(両ﾈｼﾞ)(32A)	2個	ｺｯｸﾀﾝﾆｯﾌﾟﾙ3/4″ 部番:1-0219		
10	1-0854	ﾊﾟｯﾁﾝ錠　(大)	17個			
11	1-5056	ｽﾊﾟﾅｶｹ(ﾀﾞﾌﾞﾙ)	1式	30-40KD(C)(S).40-80KT(C)(S)		
11	1-1443	ﾊﾝﾏｰｽﾊﾟﾅｶｹ(ﾀﾞﾌﾞﾙ)40K用	1式	30-40KD(C)(S)初期ｱﾝｸﾞﾙﾀｲﾌﾟ		
12	1-2971	2分割ﾜﾝﾀｯﾁｶﾊﾞR兼用ｽﾃｰKD(C)Sﾀｲﾌﾟ	1個	1-2188(D､Kﾀｲﾌﾟ用)		
13	2741	水ｺｯｸ1/2″ｽﾃｰﾂｷ(K､KSﾀｲﾌﾟ)	1台	NO14含む30° ﾎｰｽﾆｯﾌﾟﾙ:1-3812		
13	2742	ﾎｰｽﾆｯﾌﾟﾙ3/8″ｽﾃｰﾂｷ.K､KS(水ｺｯｸ無)	1台	ｽﾃｰ､ﾎｰｽﾆｯﾌﾟﾙのみ		
14	1-0882	ｺｯｸ1/2″(ﾎﾞｰﾙﾊﾞﾙﾌﾞ)単体	1個			
15	1-3305	砂利受け新型Sﾊﾞｯﾌﾙ板(外側)付	1個			
15	1-4735	砂利受け新型(横吸込み)	1個	横吸い込み型		
16	1-0299	ﾎｰｽﾊﾞﾝﾄﾞ,CY-1025,19φﾎｰｽﾖｳ	2個			
17	1-0295	ﾎｰｽﾊﾞﾝﾄﾞ(ﾁｭｰﾌﾞﾎﾟﾝﾌﾟﾊｲｼｭﾂ)	1個	ﾈｼﾞﾀｲﾌﾟは1-3739		
18	1-1310	ﾊﾞｷｭｰﾑﾀﾝｸﾎｰｽ19φ(320L)	1本	30-40KD(S).40KTD(C)Sﾀﾞｲﾚｸﾄﾀｲﾌﾟ		
18	1-2819	ﾊﾞｷｭｰﾑﾀﾝｸﾎｰｽ19φ(450L)	1本	40-80KT(D)S).逆回転DCﾓｰﾀｰ仕様		
19	1-2859	ﾊﾞｷｭｰﾑ逆流防止ﾎﾞｰﾙ.新小	1個	KSﾀｲﾌﾟNO88号機より廃止		
20	1-1497	蝶板ﾊﾞｷｭｰﾑﾀﾝｸ(ｽﾃﾝﾚｽ)	2枚			
21	1-7519	ｸﾞﾘｯﾌﾟ　(板ｼﾞｬｯｷ.40Dﾚﾊﾞｰ用)	2個	走行切替､速度調整ﾚﾊﾞｰ用ｸﾞﾘｯﾌﾟ		
22	1-1165	ｺﾝｾﾝﾄ(ﾎﾞｳｽｲﾀｲﾌﾟ)	1個	40KT(S)以上のｵﾌﾟｼｮﾝ		
23	1-0291	ﾎｰｽﾊﾞﾝﾄﾞB-13.ﾌｭｰｴﾙｹﾞｰｼﾞ用	2個			
24	1-0849	握り玉 (M8)	1個			
25	1-3334	ｲｸﾞﾆｯｼｮﾝｷｰASSY (Kﾀｲﾌﾟ)	1組			
26	1-1720	燃料ﾀﾝｸｹﾞｰｼﾞﾎｰｽ10Φ*14Φ	1ｍ	40KD375.40KDS130.40KT(S)520		
27	1-0741	ﾋｭｰｽﾞﾎﾙﾀﾞｰ単体 (ﾋｭｰｽﾞﾅｼ)	1個	30Aﾌｭｰｽﾞは部番:1-0739		
28	1-0753	ｽｲｯﾁS1B,ﾗｲﾄ,25S,FCｶｲｿｳ	1個	30-40KD(C)		
29	1-0839	操作ﾊﾟｲﾌﾟLN系全機種ﾒｯｷ1300	2本			
30	1-3017	ｱｯﾌﾟｾｯﾄWｾﾑｽM5*15(ｸﾛﾒｰﾄ)	40個			
31	479	ｽﾛｯﾄﾙｾﾝｻｰKﾀｲﾌﾟ専用新型ﾉﾌﾞ.ｸﾞﾘｽ付	1台	ﾉﾌﾞ､ｸﾞﾘｽ付SET		
32	1-0029	蝶ﾎﾞﾙﾄ.操作ﾊﾟｲﾌﾟM8*15LSUS	2個			
33	1-0753	ｽｲｯﾁS1B,ﾗｲﾄ,25S,FCｶｲｿｳ	1個			
33	1-1732	ｽｲｯﾁS33,ﾊﾞｷｭｰﾑ用C.(CO)N.D	1個	40-80KT(D)(S)		
34	1-5745	ｽｲｯﾁ(ﾌﾟﾙﾀｲﾌﾟ,ｿｳｺｳﾖｳ)ﾉﾌﾞ(小)	1個			
35	1-0840	ﾀﾝｸｷｬｯﾌﾟ(旧型)	1個	旧部品番号:1-1745		
35	1-4840	ﾀﾝｸｷｬｯﾌﾟ(新型.ｷｬｯﾌﾟP/K入ﾀｲｾｲ)	1個	ｵﾚﾝｼﾞｷｬｯﾌﾟﾀｲﾌﾟ		

ＦＩＧ－６装備系２Ｋ（Ｓ）タイプ

Ｋ（Ｓ）タイプ全機種　No1114

No.	部品No.	部　品　名　称	使用数	摘　　要	御社価格	標準小売価格
35	1-5840	ﾀﾝｸｷｬｯﾌﾟ（KU型）	1個	2022年12月より変更		
36	1-0831	ﾈﾝﾘｮｳﾀﾝｸﾓﾚﾎﾞｳｼﾊﾟｯｷﾝ.小Kｷｬｯﾌﾟ共通	1枚	旧ｷｬｯﾌﾟ、Kｷｬｯﾌﾟ共通		
36	1-4831	ﾈﾝﾘｮｳﾀﾝｸﾓﾚﾎﾞｳｼﾊﾟｯｷﾝ（小新）	1枚	橙色ﾀﾝﾌﾟｷｬｯﾌﾟ		
36	1-0830	ﾈﾝﾘｮｳﾀﾝｸﾓﾚﾎﾞｳｼﾊﾟｯｷﾝ.大Kｷｬｯﾌﾟ共通	1枚	旧ｷｬｯﾌﾟ、Kｷｬｯﾌﾟ共通		
36	1-4830	ﾈﾝﾘｮｳﾀﾝｸﾓﾚﾎﾞｳｼﾊﾟｯｷﾝ（大新）	1枚	橙色ﾀﾝﾌﾟｷｬｯﾌﾟ		
37	1-1589	ﾀｺﾒｰﾀｰD.Kﾀｲﾌﾟﾐｯｸｰ1全機種	1個			
38	1-4748	ﾓﾆﾀｰK(S)ﾀｲﾌﾟ（水温計付)C,N,D別	1台			
39	1-1328	ﾁｭｰﾌﾞPﾖｳﾎｰｽｸﾘｯﾌﾟ（小)Φ45 CY2045B	2個			
40	1-1309	ﾊﾞｷｭｰﾑﾀﾝｸP/K､Uﾀｲﾌﾟﾖｳ	1枚			
41	1-2154	ﾊﾞｷｭｰﾑﾎｰｽ.黒耐38φ600L	1本	30-40KD(S).40KTD(S)		
41	1-1388	ﾊﾞｷｭｰﾑﾎｰｽ.黒耐38φ350L	1本	40KTS		
41	1-2153	Bﾎｰｽ黒耐38φ40D 60-80KTDS.450L	1本	60-80KTDS		
41	1-2567	Bﾎｰｽ38φ50～80D.950L	1本	50～80KT		
42	1-0568	ｴﾙﾎﾞ32A(11/4″)（白）	2個			
43	1-0517	磁石ﾌｪﾗｲﾄ	1個	砂利受け内に位置変更		
44	1-5779	作業灯LED(27Wﾀｲﾌﾟ)	1個	ﾊﾛｹﾞﾝﾀｲﾌﾟ1-1779は廃番		
45	1-4779	作業灯LEDﾀｲﾌﾟ（12W） 補助作業灯用	1個	(ｵﾌﾟｼｮﾝ)補助作業灯用		
46	1-2338	ｴﾝﾌﾟﾗ(ｶﾞｲﾄﾞﾛｰﾌﾟﾖｳ)	1個			
47	1-2351	ｶﾞｲﾄﾞﾛｰﾗｰｽﾃｰ40DT.50D.Kﾀｲﾌﾟ	1個			
48	1-2686	HID作業灯取付ステー	1個	HIDﾀｲﾌﾟ（ｵﾌﾟｼｮﾝ） 廃番		
49	1-3196	Bｶﾊﾞｰﾘｱｽﾃｰ本体取付ﾎﾞｽKﾀｲﾌﾟ	1個	ﾈｼﾞ止めﾀｲﾌﾟﾘﾔﾎﾞｽ		
50	1-2972	Bｶﾊﾞｰﾘｱｽﾃｰ本体側40KT(S)2分割用	1個	38″､46″兼用ﾀｲﾌﾟ取付板のみ		
51	1-2971	2分割ﾜﾝﾀｯﾁｶﾊﾞR兼用ｽﾃｰKD(C)Sﾀｲﾌﾟ	1個	46″2分割38″ﾜﾝﾀｯﾁｶﾊﾞｰ兼用ｽﾃｰ		
52	1-2713	ﾜﾝﾀｯﾁｶﾊﾞｰﾘﾔ延長ｱﾀｯﾁﾒﾝﾄ(ﾜﾝﾀｯﾁ用)	1個	ｵﾌﾟｼｮﾝｽﾃｰ調整ｱﾀｯﾁﾒﾝﾄ30″→38″		
52	1-4139	ﾜﾝﾀｯﾁｶﾊﾞｰﾘﾔ延長ｱﾀｯﾁﾒﾝﾄ60KT(DCS)	1個	60KDSﾜﾝﾀｯﾁｶﾊﾞｰ延長ｶﾊﾞｰ40/位置		
53	1-2758	ﾜﾝﾀｯﾁｶﾊﾞｰ2分割兼用防音板下	1個	2分割ｶﾊﾞｰ、ﾜﾝﾀｯﾁｶﾊﾞｰ兼用		
54	1-2745	ﾜﾝﾀｯﾁｶﾊﾞｰ専用防音板	1個	ﾜﾝﾀｯﾁｶﾊﾞｰ専用		
55	324	ｶﾊﾞｰｽﾃｰE仕様40KTDCS.W兼用型46″	1台	38″.46″2分割ﾜﾝﾀｯﾁ兼用ｽﾃｰ40KTDS		
55	1-2974	2分割ﾜﾝﾀｯﾁR38″46″兼用ｽﾃｰKT(S)	1個	38″.46″2分割ﾜﾝﾀｯﾁ兼用ｽﾃｰ60KTDS		
56	1-3186	ｽﾅｯﾌﾟﾋﾟﾝ8	2個	防音板止めﾋﾟﾝ		
A	254	ﾜﾝﾀｯﾁｶﾊﾞｰ2分割兼用防音板ASSY	1台	NO2.53.56*2含む		
57	1-3475	ﾜﾝﾀｯﾁｶﾊﾞｰｽﾃｰ本体前側ﾈｼﾞﾄﾒ	1個			
57	1-3752	ﾜﾝﾀｯﾁｶﾊﾞｰｽﾃｰ本体前側ﾀｲﾌﾟC	1個	ｾﾝﾀｰ注水ﾜﾝﾝﾀｯﾁ用		
58	1-3421	ﾜﾝﾀｯﾁｶﾊﾞｰ防音板ｽﾃｰﾈｼﾞﾄﾒ型	2個			
59	1-0097	ﾜｯｼｬｰM8(歯付き座金内歯)	6個			
60	1-0026	ｷｬｯﾌﾟﾎﾞﾙﾄM8*20L ﾕﾆｸﾛ	6本			
61	1-3068	ｽﾌﾟﾘﾝｸﾞﾋﾟﾝ,6*12L(SKRP)	2本			
62	1-1932	HST速度調整ｱｰﾑ制御板(新)	1個			
63	1-1933	HSTﾆｭｰﾄﾗﾙ調整板F	1個			
64	1-2500	HSTﾆｭｰﾄﾗﾙ調整板ﾊﾞｯｸ用R	1個			
65	1-3304	ﾊﾞｷｭｰﾑﾀﾝｸ,ﾀﾝﾀｲ蝶番.Uﾀｲﾌﾟ	1式	30-40KD(S)40KT(D)(S)		
65	1-5303	ﾊﾞｷｭｰﾑﾀﾝｸ.Uﾀｲﾌﾟ蝶板横吸込み40KS	1式	30-40KD(S)40KT(D.S)2024.10.31		
65	1-1304	ﾊﾞｷｭｰﾑﾀﾝｸ,ﾀﾝﾀｲ(Uｽﾃｰﾀｲﾌﾟ)	1式	60-80KT(D)(S)		
65	1-5304	ﾊﾞｷｭｰﾑﾀﾝｸUﾀｲﾌﾟ横吸込み固定60KS	1式	60-80KT(D.S)2024.10.31以降		
67	1-3422	ｷｬｯﾌﾟﾎﾞﾙﾄM12*40L ｸﾛ	1個			

ＦＩＧ－６装備系３Ｋ（Ｓ）タイプ	Ｋ（Ｓ）タイプ全機種　No11141

No.	部品No.	部　品　名　称	使用数	摘　　要	御社価格	標準小売価格
68	1-3067	M12ｷｬｯﾌﾟﾎﾞﾙﾄﾖｳｽﾌﾟﾘﾝｸﾞﾜｯｼｬｰ	1本			
69	1-2221	HST変速ﾚﾊﾞｰ ﾚﾊﾞｰ側ｸﾞﾘｯﾌﾟﾅｼ D.K	1個			
70	1-4316	2分割Rｽﾃｰ60.80Kﾀｲﾌﾟ+24.5mm泥除付	1個			
71	1-2920	ﾊﾞｷｭｰﾑﾓｰﾀｰﾌﾟｰﾘｰｶﾊﾞｰK(S)ﾀｲﾌﾟ	1枚			
72	1-1767	ﾒｰﾀｰﾊﾟﾈﾙ防振ｺﾞﾑ	1枚			
73	1-0056	ｱｲﾎﾞﾙﾄ(M12*20L)	4本			
74	0379	ｵﾌﾟｼｮﾝ補助作業灯取付､LED右後方	1台			
75	1-4219	ｸﾗｯﾁｶﾊﾞｰ､TSﾀｲﾌﾟｾﾝﾀｰ注水用	1枚			
76	1-2164	ﾌﾞﾚｰｷﾚﾊﾞｰD.K(S)ﾀｲﾌﾟ	1個			
77	1-4499	ﾀﾝｸｷｬｯﾌﾟ新旧変換ｱﾀﾞﾌﾟﾀ	1個	KUﾀﾝｸｷｬｯﾌﾟ用		
78	1-4288	ﾜﾝﾀｯﾁｶﾊﾞｰﾘﾔｽﾃｰ30.40KDSF38″ｶﾊﾞｰ用	1個	30KDCSﾜﾝﾀｯﾁﾘｱｽﾃｰ38″ｶﾊﾞｰ仕様		
79	1-0263	ｷﾙｽｲｯﾁ(ﾊﾞｯﾃﾘｰｽｲｯﾁ)	1個	K-0552号機より標準装備		
80	1-3182	ﾐｯｼｮﾝ切替ﾚﾊﾞｰ40-80KT(S)	1個			
81	1-4721	ﾜﾝﾀｯﾁｶﾊﾞｰﾘﾔｽﾃｰ40KDSF､38″ﾜﾝﾀｯﾁ用	1個	Fﾀｲﾌﾟ38″専用		
82	1-4722	ﾜﾝﾀｯﾁｶﾊﾞｰﾘﾔｽﾃｰ40KDSFﾀｲﾌﾟ+24.5用	1個	Fﾀｲﾌﾟ38″.+24.5mm専用		
82	1-4740	ﾎﾞﾙﾄM10*25L(12.9BT)高張力ﾎﾞﾙﾄ	1本	右後車輪固定用		
83	1079	ｵﾌﾟｼｮﾝ40KD(C)SFﾀｲﾌﾟｽﾃｰC仕様38″用	1台	38″ﾜﾝﾀｯﾁ14″-30″ﾜﾝﾀｯﾁ2分割用ｽﾃｰ		
84	1-1995	ｸﾘｰﾝﾉｽﾞﾙ､圧送ﾎﾟﾝﾌﾟ14.4W.4M720L/H	1個			
84	493	ｸﾘｰﾝﾉｽﾞﾙ用ﾐﾆ圧送ﾎﾟﾝﾌﾟ単体(部品)	1台			
84	495	ﾐﾆ圧送ﾎﾟﾝﾌﾟ用ｺｰﾄﾞｾｯﾄ(後付用)	1台			
84	496	ｸﾘｰﾝﾉｽﾞﾙﾐﾆ圧送ﾎﾟﾝﾌﾟｾｯﾄ､配線込	1台			