FIG-10ファンプーリー系　　LN-25~40C (OU) EOUタイプ

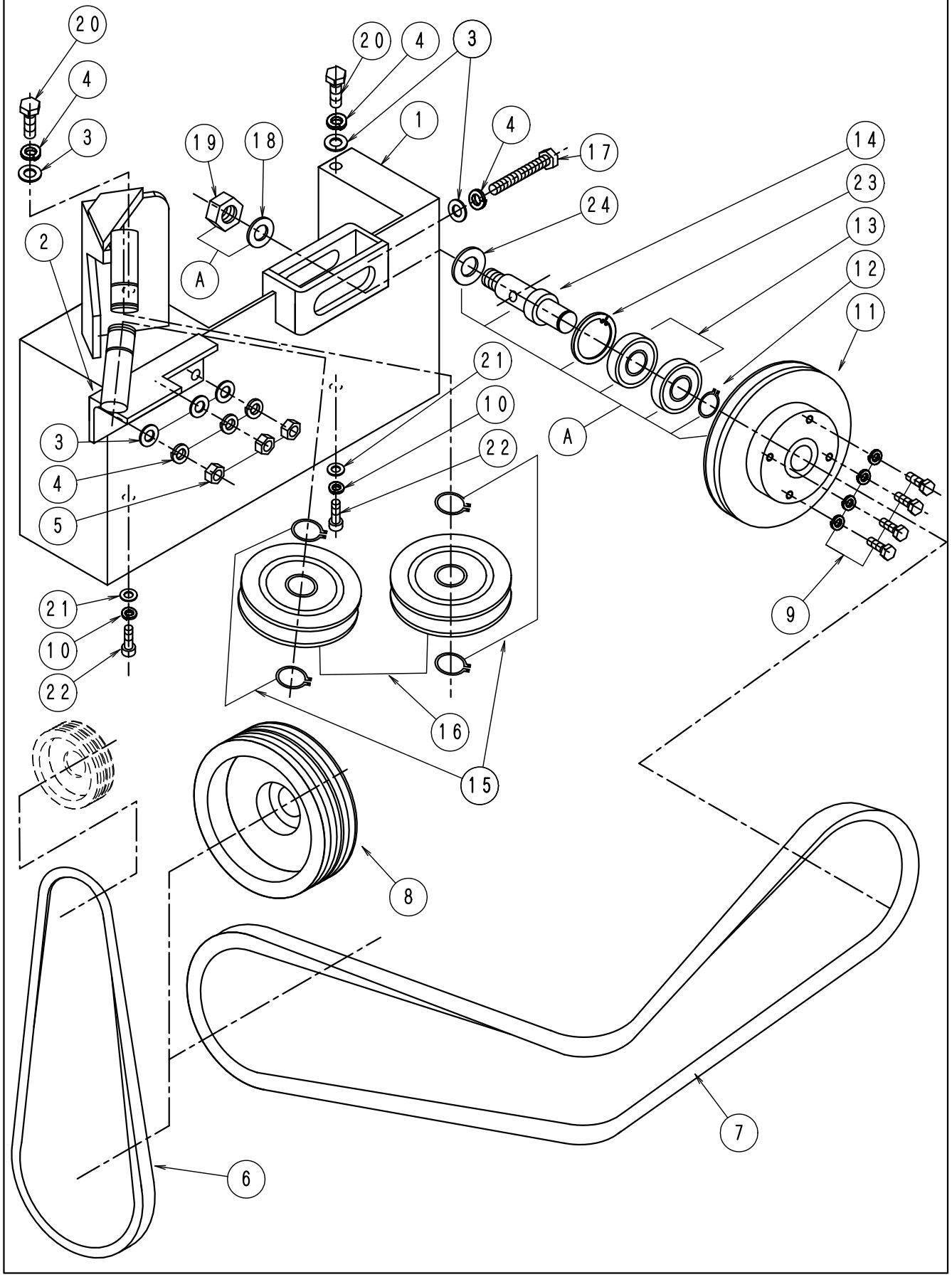

| ＦＩＧ－１０ファンプーリ系 | ＬＮ－２５．４０ＣＥ(Ｏ．Ｕ)624 |
|---|---|

| No. | 部品No. | 部　品　名　称 | 使用数 | 適　　用 | 御社価格 | 標準小売価格 |
|---|---|---|---|---|---|---|
| A | 298 | ﾌｧﾝﾌﾟｰﾘｰASSYｲﾓﾉ(LN-C.E.) | 1台 | 3･4･11～14･17～19･23･24 | | |
| 1 | 1-1650 | ﾌｧﾝﾌﾟｰﾘｰｽﾃｰﾎﾞｯｸｽ,25-40C(O) | 1組 | | | |
| 2 | 1-1652 | ﾌｧﾝﾍﾞﾙﾄｽﾃｰ(ﾛｱｰ)C(O)ﾀｲﾌﾟ | 1組 | | | |
| 3 | 1-0020 | ﾜｯｼｬｰM8 | 6枚 | | | |
| 4 | 1-0019 | M8ｽﾌﾟﾘﾝｸﾞﾜｯｼｬｰ | 6個 | | | |
| 5 | 1-0021 | ﾅｯﾄ (M8) | 3個 | | | |
| 6 | 1-0154 | ﾍﾞﾙﾄ5PK710 (40C) | 1本 | | | |
| 6 | 0-0160 | ﾍﾞﾙﾄ5PK877(45～60C) | 1枚 | 45～60C | | |
| 7 | 1-0124 | ﾍﾞﾙﾄ3V*710 | 1本 | | | |
| 8 | 1-0383 | ﾌﾟｰﾘｰ(ｸﾗﾝｸﾖｳ)LN25-40C,E | 1個 | EW-180用共通性なし | | |
| 9 | 1-3076 | ｱｯﾌﾟｾｯﾄｼﾝｸﾞﾙｾﾑｽ 6*15ｸﾛﾒｰﾄ | 4個 | | | |
| 10 | 1-0006 | M6ｽﾌﾟﾘﾝｸﾞﾜｯｼｬｰ | 2個 | | | |
| 11 | 1-0333 | ﾌﾟｰﾘｰﾌｧﾝ(25-40C,E,ｲﾓﾉｾｲ) | 1個 | | | |
| 12 | 1-1223 | ﾌｧﾝPｼｬﾌﾄﾖｳｽﾅｯﾌﾟﾘﾝｸﾞJG-17 | 1枚 | | | |
| 13 | 1-0627 | ﾍﾞｱﾘﾝｸ6203ﾌｧﾝﾌﾟｰﾘ､ﾍﾞﾍﾞﾙｷﾞﾔ | 2個 | | | |
| 14 | 1-1221 | ﾌｧﾝﾌﾟｰﾘｰｼｬﾌﾄC､N.NFC.D.K.M | 1本 | EW-180用共通性なし | | |
| 15 | 1-1797 | ｽﾅｯﾌﾟﾘﾝｸﾞ､JG20 | 4個 | | | |
| 16 | 1-4337 | ｴﾝﾌﾟﾗｽﾁｰﾙ,ﾌｧﾝﾍﾞﾙﾄﾖｳ,ｺﾞﾑｼｰﾙ | 2個 | ｺﾞﾑｼｰﾙ接触ﾀｲﾌﾟ | | |
| 17 | 1-0033 | ﾎﾞﾙﾄM8*80L(ｾﾞﾝﾈｼﾞ)ﾕﾆｸﾛ | 1個 | | | |
| 18 | 1-0061 | ﾜｯｼｬｰM14 | 1枚 | | | |
| 19 | 1-0070 | ﾅｯﾄ(M14*P1.5)3種 | 1個 | | | |
| 20 | 1-0022 | ﾎﾞﾙﾄM8*20L　ﾕﾆｸﾛ | 2本 | | | |
| 21 | 1-0007 | ﾜｯｼｬｰM6 | 2個 | | | |
| 22 | 1-0011 | ｷｬｯﾌﾟﾎﾞﾙﾄM6*20L(ｸﾛ) | 2個 | | | |
| 23 | 1-1222 | ﾌｧﾝPｼｬﾌﾄﾖｳｽﾅｯﾌﾟﾘﾝｸﾞ040特殊 | 1枚 | | | |
| 24 | 1-0081 | ﾜｯｼｬｰM20 | 1枚 | | | |