FIG-9油圧系

ミッキー1

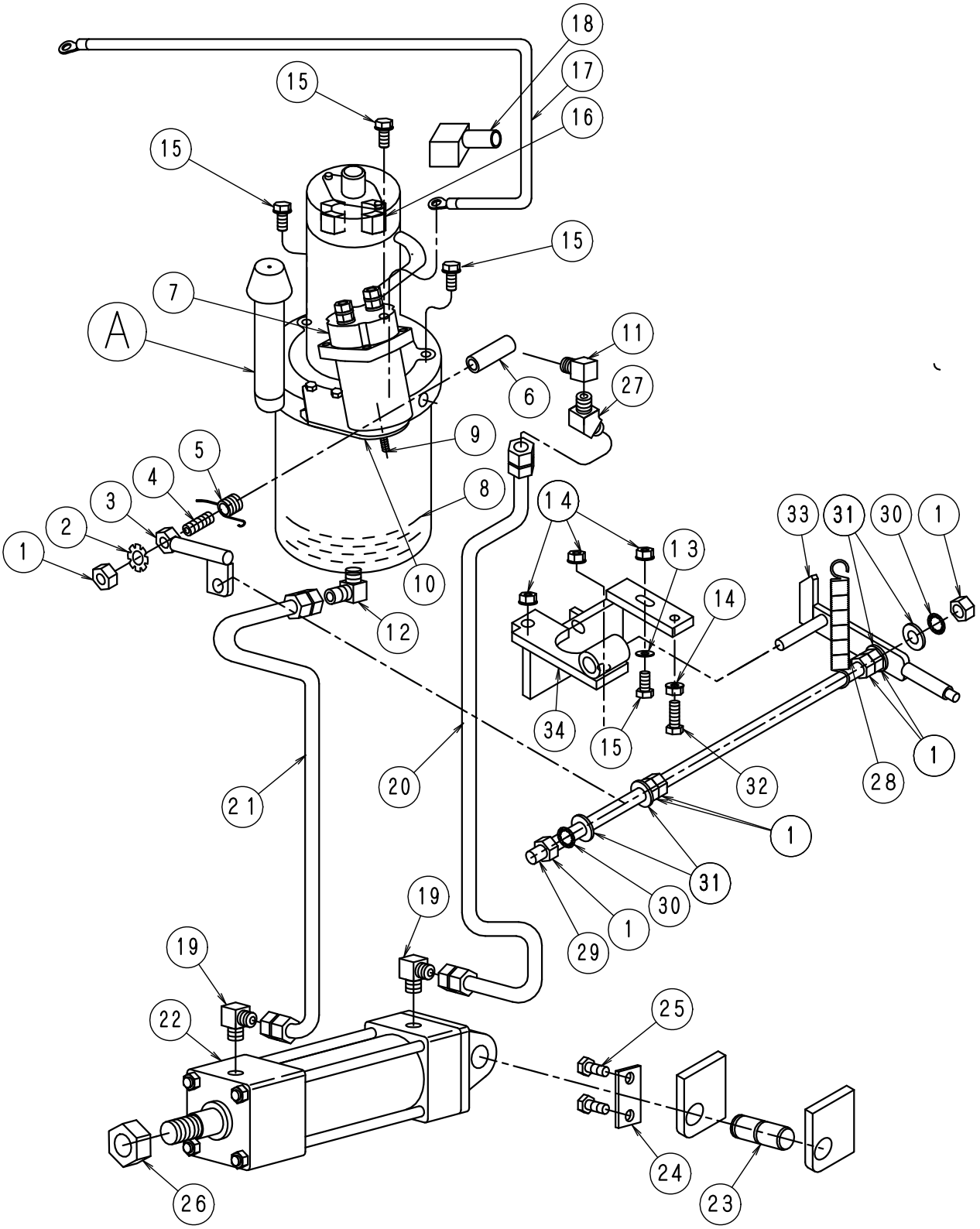

ＦＩＧ－９油圧系	ミックー１ No717A

No.	部品No.	部　品　名　称	使用数	適　　用	御社価格	標準小売価格
A	1-2900	油圧ﾊﾟｯｹｰｼﾞ(永興)単体	1台	Eﾀｲﾌﾟﾊﾟｯｹｰｼﾞ		
1	1-0049	ﾅｯﾄ (M12)	7個			
2	1-3321	ﾜｯｼｬｰM12(歯付き座金外歯)	1個			
3	1-2215	油圧ﾚﾊﾞｰ(D.Kﾀｲﾌﾟﾊﾟｯｹｰｼﾞ用)	1個			
4	1-4024	ﾕｱﾂ,P,ﾘﾀｰﾝ調整ﾈｼﾞ(永興)17	1個			
5	1-2869	ﾕｱﾂ,P,ﾚﾊﾞｰﾊﾞﾈ､(永興ﾊﾟｯｹｰｼﾞ)	1個			
6	1-2928	油圧ﾘﾀｰﾝｶｰﾄﾘｯｼﾞ(E)	1個			
7	1-1515	ﾕｱﾂ,P,ﾕｱﾂｽｲｯﾁ,7ｿﾚﾉｲﾄﾞﾀｲﾌﾟ	1個			
8	1-0933	ｵｲﾙ(ﾊﾟｯｹｰｼﾞ)	1.50ﾘｯﾄﾙ			
9	1-3885	ﾊﾞﾈ油圧(ｽｲｯﾁﾘﾀｰﾝ小)Kﾀｲﾌﾟ13L	1個			
10	1-3320	油圧ｽｲｯﾁ取付板(永興)	1個			
11	1-2232	油圧金具90° 3/8″ｵｽ1/4″ﾒｽ(加工)	1個			
12	1-2997	油圧金具 90° 1/4″-1/2″(PT)	1個			
13	1-0020	ﾜｯｼｬｰM8	1枚			
14	1-3586	ﾅｯﾄﾌﾗﾝｼﾞﾀｲﾌﾟ(M8)	4個			
15	1-3704	ﾎﾞﾙﾄM8*20Lﾌﾗﾝｼﾞｾﾚｰﾄ付④	3個			
16	1-3324	油圧ﾊﾟｯｹｰｼﾞｶｰﾎﾞﾝﾌﾞﾗｼ(永興)	4個	4個/台Eﾊﾟｯｹｰｼﾞ用		
17	1-2484	Bｺｰﾄﾞ+ﾐｯｸ1.30-80D.580L	1本			
18	1-2507	ﾀｰﾐﾅﾙｶﾊﾞｰ(油圧ﾊﾟｯｹｰｼﾞ)	1個			
19	1-1726	油圧金具 90° 1/4″	2個			
20	1-2747	油圧ﾎｰｽ高圧900L.40DT40KT新	1本			
21	1-2759	油圧ﾎｰｽ低圧530L30.40K.60KT	1本			
22	1-0920	油圧ｼﾘﾝﾀﾞｰ FC,NFC,25S,40φ	1本			
23	1-0924	ﾕｱﾂｼﾘﾝﾀﾞｰｽﾄｯﾊﾟｰﾋﾟﾝ40φﾖｳ	1本			
23	1-4141	ｼﾘﾝﾀﾞｽﾄｯﾊﾟﾋﾟﾝ40Φ用ﾐｯｸ1新	1本	13号機以降		
24	1-3773	ﾐｯｼｮﾝｻﾎﾟｰﾄｼｬﾌﾄ固定板	1個			
25	1-1408	ｱｯﾌﾟｾｯﾄWｾﾑｽM5*10L(ｸﾛﾒｰﾄ)	2個			
26	1-0086	ﾅｯﾄ (M20*P1.5) ﾕﾆｸﾛ	1個			
27	1-1789	油圧金具 45° 1/4″	1個			
28	1-0828	ﾊﾞﾈ.ﾃﾝｼｮﾝ弱40D.K 80L	1本			
29	1-1988	ﾎﾞﾙﾄ (ﾈｼﾞ棒)M12*300L	1本			
30	1-1975	ﾜｯｼｬｰM12(歯付き座金内歯)	2個			
31	1-0048	ﾜｯｼｬｰM12	4枚			
32	1-3012	ﾎﾞﾙﾄM8*30L　ﾕﾆｸﾛ	1本			
33	1-2216	油圧ﾚﾊﾞｰ(D.Kﾀｲﾌﾟｿﾄｶﾞﾜ用)	1個			
34	1-2217	油圧ﾚﾊﾞｰ軸受(D.K用)	1個			