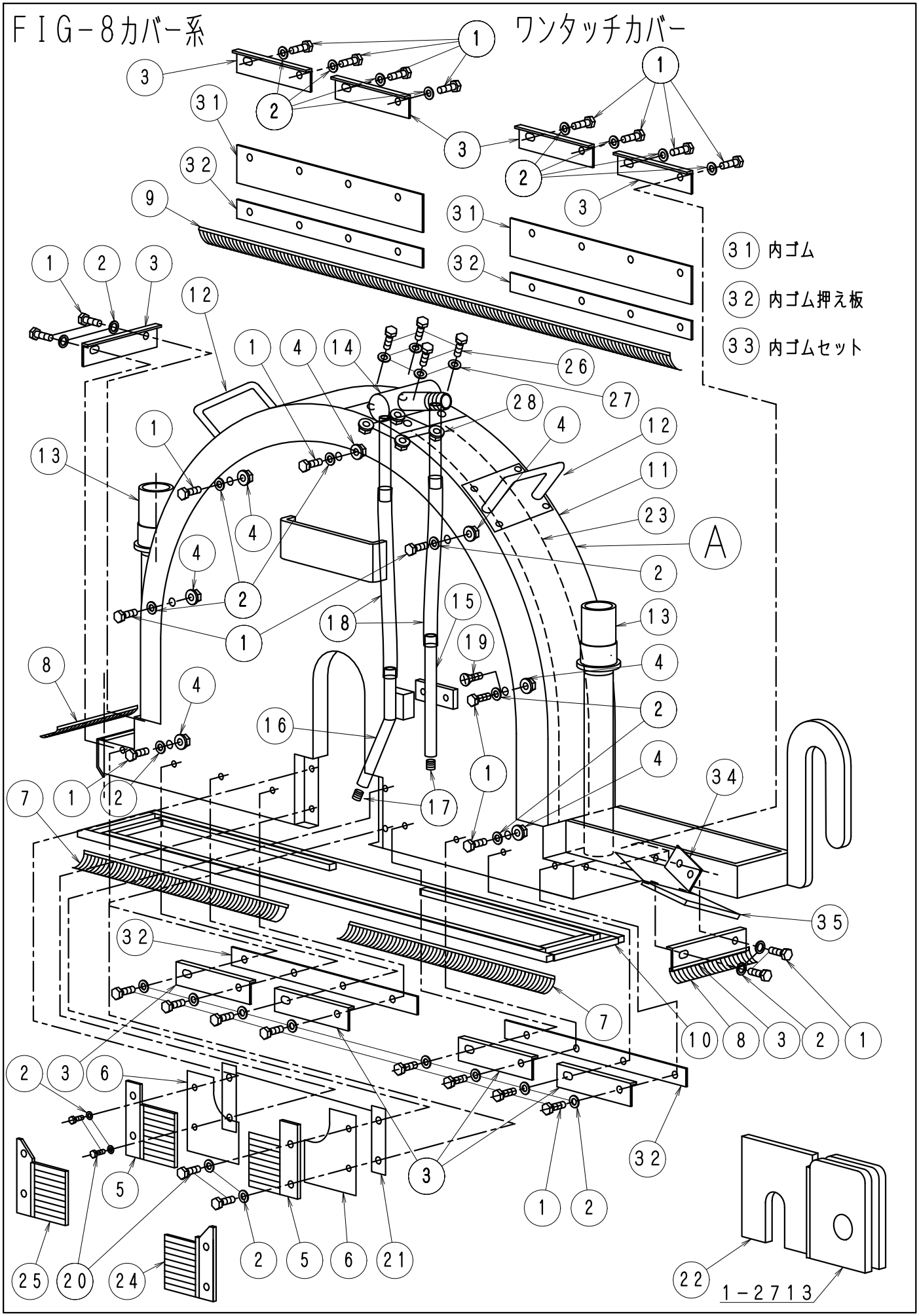
FIG-8カバー系
ワンタッチカバー
31 内ゴム
32 内ゴム押え板
33 内ゴムセット
A
1-2713

ＦＩＧ－８ワンタッチカバー系１

Ｋ（Ｓ）タイプ全機種　No1116D

| No. | 部品No. | 部　品　名　称 | 使用数 | 適　　用 | 御社価格 | 標準小売価格 |
|---|---|---|---|---|---|---|
| A | 450 | ﾜﾝﾀｯﾁｶﾊﾞｰ14″(ｾﾝﾀｰ注水用) | 1台 | | 230,000 | 230,000 |
| A | 451 | ﾜﾝﾀｯﾁｶﾊﾞｰ14″給水ﾊﾟｲﾌﾟ付 | 1台 | | 245,000 | 245,000 |
| A | 452 | ﾜﾝﾀｯﾁｶﾊﾞｰ18″(ｾﾝﾀｰ注水用) | 1台 | | 232,700 | 232,700 |
| A | 453 | ﾜﾝﾀｯﾁｶﾊﾞｰ18″給水ﾊﾟｲﾌﾟ付 | 1台 | | 263,000 | 263,000 |
| A | 454 | ﾜﾝﾀｯﾁｶﾊﾞｰ22″(ｾﾝﾀｰ注水用) | 1台 | | 235,700 | 235,700 |
| A | 455 | ﾜﾝﾀｯﾁｶﾊﾞｰ22″給水ﾊﾟｲﾌﾟ付 | 1台 | | 270,700 | 270,700 |
| A | 456 | ﾜﾝﾀｯﾁｶﾊﾞｰ26″(ｾﾝﾀｰ注水用) | 1台 | | 246,200 | 246,200 |
| A | 457 | ﾜﾝﾀｯﾁｶﾊﾞｰ26″給水ﾊﾟｲﾌﾟ付 | 1台 | | 279,200 | 279,200 |
| A | 458 | ﾜﾝﾀｯﾁｶﾊﾞｰ30″(ｾﾝﾀｰ注水用) | 1台 | | 257,200 | 257,200 |
| A | 459 | ﾜﾝﾀｯﾁｶﾊﾞｰ30″給水ﾊﾟｲﾌﾟ付 | 10台 | | 293,000 | 293,000 |
| A | 460 | ﾜﾝﾀｯﾁｶﾊﾞｰ38″(ｾﾝﾀｰ注水用) | 1台 | | 289,700 | 289,700 |
| A | 461 | ﾜﾝﾀｯﾁｶﾊﾞｰ38″給水ﾊﾟｲﾌﾟ付 | 1台 | | 325,700 | 325,700 |
| 1 | 1-1132 | ﾎﾞﾙﾄM6*15L(SUS) | 28本 | 14″ | 80 | 80 |
| 1 | 1-1132 | ﾎﾞﾙﾄM6*15L(SUS) | 30本 | 18″ | 80 | 80 |
| 1 | 1-1132 | ﾎﾞﾙﾄM6*15L(SUS) | 32本 | 22″ | 80 | 80 |
| 1 | 1-1132 | ﾎﾞﾙﾄM6*15L(SUS) | 33本 | 26″ | 80 | 80 |
| 1 | 1-1132 | ﾎﾞﾙﾄM6*15L(SUS) | 35本 | 30″ | 80 | 80 |
| 1 | 1-1132 | ﾎﾞﾙﾄM6*15L(SUS) | 43本 | 38″ | 80 | 80 |
| 2 | 1-1133 | ﾜｯｼｬｰM6 (SUS) | 32個 | 14″ | 20 | 20 |
| 2 | 1-1133 | ﾜｯｼｬｰM6 (SUS) | 34個 | 18″ | 20 | 20 |
| 2 | 1-1133 | ﾜｯｼｬｰM6 (SUS) | 36個 | 22″ | 20 | 20 |
| 2 | 1-1133 | ﾜｯｼｬｰM6 (SUS) | 37個 | 26″ | 20 | 20 |
| 2 | 1-1133 | ﾜｯｼｬｰM6 (SUS) | 39個 | 30″ | 20 | 20 |
| 2 | 1-1133 | ﾜｯｼｬｰM6 (SUS) | 47個 | 38″ | 20 | 20 |
| 3 | 1-3502 | ﾜﾝﾀｯﾁｶﾊﾞｰﾌﾞﾗｼｵｻｴｽﾃｰ | 5個 | 14″･18″外側、前後用(18″は10個) | 1,330 | 1,330 |
| 3 | 1-3599 | ﾜﾝﾀｯﾁｶﾊﾞｰﾌﾞﾗｼｵｻｴｽﾃｰL(14″･18″用) | 2個 | 14″･18″内側用(機械本体側) | 2,400 | 2,400 |
| 3 | 1-3502 | ﾜﾝﾀｯﾁｶﾊﾞｰﾌﾞﾗｼｵｻｴｽﾃｰ | 10個 | 22″～30″外側、内側、前後用 | 1,330 | 1,330 |
| 3 | 1-3502 | ﾜﾝﾀｯﾁｶﾊﾞｰﾌﾞﾗｼｵｻｴｽﾃｰ | 13個 | 38″外側、内側、前後用 | 1,330 | 1,330 |
| 4 | 1-1134 | ﾅｯﾄﾌﾗﾝｼﾞﾀｲﾌﾟ(M6)SUS | 12個 | 14″ | 60 | 60 |
| 4 | 1-1134 | ﾅｯﾄﾌﾗﾝｼﾞﾀｲﾌﾟ(M6)SUS | 10個 | 18″ | 60 | 60 |
| 4 | 1-1134 | ﾅｯﾄﾌﾗﾝｼﾞﾀｲﾌﾟ(M6)SUS | 12個 | 22″ | 60 | 60 |
| 4 | 1-1134 | ﾅｯﾄﾌﾗﾝｼﾞﾀｲﾌﾟ(M6)SUS | 13個 | 26″ | 60 | 60 |
| 4 | 1-1134 | ﾅｯﾄﾌﾗﾝｼﾞﾀｲﾌﾟ(M6)SUS | 15個 | 30″ | 60 | 60 |
| 4 | 1-1134 | ﾅｯﾄﾌﾗﾝｼﾞﾀｲﾌﾟ(M6)SUS | 19個 | 38″ | 60 | 60 |
| 5 | 1-3598 | ﾜﾝﾀｯﾁｶﾊﾞｰｼｬﾌﾄﾌﾞﾗｼ | 2個 | 給水ﾊﾟｲﾌﾟ無用左右各1同ｺｰﾄﾞ番号 | 3,300 | 3,300 |
| 6 | 1-3448 | ﾜﾝﾀｯﾁｶﾊﾞｰｲﾘｸﾞﾁﾎﾞｳｵﾝﾖｳｺﾞﾑ | 2個 | | 360 | 360 |
| 7 | 1-3488 | ﾜﾝﾀｯﾁｶﾊﾞｰﾌﾞﾗｼSS.14″ﾖｳ194L | 1個 | 14″用 | 2,800 | 2,800 |
| 7 | 1-3571 | ﾜﾝﾀｯﾁｶﾊﾞｰﾌﾞﾗｼSL.14″ﾖｳ 294L | 1個 | 14″用 | 3,200 | 3,200 |
| 7 | 1-3489 | ﾜﾝﾀｯﾁｶﾊﾞｰﾌﾞﾗｼSS.18″ﾖｳ244L | 1個 | 18″用 | 2,850 | 2,850 |
| 7 | 1-3472 | ﾜﾝﾀｯﾁｶﾊﾞｰﾌﾞﾗｼL.22″ﾖｳ740L | 1個 | 18″用 | 4,800 | 4,800 |
| 7 | 1-3490 | ﾜﾝﾀｯﾁｶﾊﾞｰﾌﾞﾗｼS.22″ﾖｳ295L | 1個 | 22″用 | 3,200 | 3,200 |
| 7 | 1-3491 | ﾜﾝﾀｯﾁｶﾊﾞｰﾌﾞﾗｼS.26″ﾖｳ346L | 1個 | 26″用 | 3,300 | 3,300 |
| 7 | 1-3492 | ﾜﾝﾀｯﾁｶﾊﾞｰﾌﾞﾗｼS.30″ﾖｳ396L | 2個 | 30″用 | 3,300 | 3,300 |
| 7 | 1-3494 | ﾜﾝﾀｯﾁｶﾊﾞｰﾌﾞﾗｼS.38″ﾖｳ498L | 2個 | 38″用 | 3,950 | 3,950 |
| 8 | 1-3497 | ﾜﾝﾀｯﾁｶﾊﾞｰﾊﾞｷｭｰﾑﾌﾞﾗｼ前後用 | 2個 | ﾜﾝﾀｯﾁｶﾊﾞｰ共通 | 1,800 | 1,800 |

ＦＩＧ－８ワンタッチカバー系2

K(S)ﾀｲﾌﾟ全機種NO1117D

| No. | 部品No. | 部　品　名　称 | 使用数 | 適　　用 | 御社価格 | 標準小売価格 |
|---|---|---|---|---|---|---|
| 9 | 1-3470 | ﾜﾝﾀｯﾁｶﾊﾞｰﾌﾞﾗｼL.14″ﾖｳ538L | 1個 | 14” 用 | 4,200 | 4,200 |
| 9 | 1-3471 | ﾜﾝﾀｯﾁｶﾊﾞｰﾌﾞﾗｼL.18″ﾖｳ638L | 1個 | 18” 用 | 4,500 | 4,500 |
| 9 | 1-3472 | ﾜﾝﾀｯﾁｶﾊﾞｰﾌﾞﾗｼL.22″ﾖｳ740L | 1個 | 22” 用 | 4,800 | 4,800 |
| 9 | 1-3473 | ﾜﾝﾀｯﾁｶﾊﾞｰﾌﾞﾗｼL.26″ﾖｳ842L | 1個 | 26” 用 | 5,100 | 5,100 |
| 9 | 1-3474 | ﾜﾝﾀｯﾁｶﾊﾞｰﾌﾞﾗｼL.30″ﾖｳ942.8L | 1個 | 30” 用 | 5,400 | 5,400 |
| 9 | 1-3494 | ﾜﾝﾀｯﾁｶﾊﾞｰﾌﾞﾗｼS.38″ﾖｳ498L | 1個 | 38” 用 | 3,950 | 3,950 |
| 10 | 1-1480 | ﾜﾝﾀｯﾁｶﾊﾞｰ14″ｱﾝﾀﾞ摩耗防止板 | 1組 | 14” 用ｱﾝﾀﾞｰ補強材 | 5,500 | 5,500 |
| 10 | 1-1481 | ﾜﾝﾀｯﾁｶﾊﾞｰ18″ｱﾝﾀﾞ摩耗防止板 | 1組 | 18” 用ｱﾝﾀﾞｰ補強材 | 5,500 | 5,500 |
| 10 | 1-1482 | ﾜﾝﾀｯﾁｶﾊﾞｰ22″ｱﾝﾀﾞ摩耗防止板 | 1組 | 22” 用ｱﾝﾀﾞｰ補強材 | 5,800 | 5,800 |
| 10 | 1-1483 | ﾜﾝﾀｯﾁｶﾊﾞｰ26″ｱﾝﾀﾞ摩耗防止板 | 1組 | 26” 用ｱﾝﾀﾞｰ補強材 | 5,900 | 5,900 |
| 10 | 1-1484 | ﾜﾝﾀｯﾁｶﾊﾞｰ30″ｱﾝﾀﾞ摩耗防止板 | 1組 | 30” 用ｱﾝﾀﾞｰ補強材 | 6,200 | 6,200 |
| 10 | 1-1485 | ﾜﾝﾀｯﾁｶﾊﾞｰ38″ｱﾝﾀﾞ摩耗防止板 | 1組 | 38” 用ｱﾝﾀﾞｰ補強材 | 6,500 | 6,500 |
| 11 | 1-3460 | ﾜﾝﾀｯﾁｶﾊﾞｰ上部(ﾌｧｲﾊﾞｰ)14″ﾖｳ | 1個 | | 55,000 | 55,000 |
| 11 | 1-3461 | ﾜﾝﾀｯﾁｶﾊﾞｰ上部(ﾌｧｲﾊﾞｰ)18″ﾖｳ | 1個 | | 58,000 | 58,000 |
| 11 | 1-3462 | ﾜﾝﾀｯﾁｶﾊﾞｰ上部(ﾌｧｲﾊﾞｰ)22″ﾖｳ | 1個 | | 63,500 | 63,500 |
| 11 | 1-3463 | ﾜﾝﾀｯﾁｶﾊﾞｰ上部(ﾌｧｲﾊﾞｰ)26″ﾖｳ | 1個 | | 75,000 | 75,000 |
| 11 | 1-3464 | ﾜﾝﾀｯﾁｶﾊﾞｰ上部(ﾌｧｲﾊﾞｰ)30″ﾖｳ | 1個 | | 83,000 | 83,000 |
| 11 | 1-3465 | ﾜﾝﾀｯﾁｶﾊﾞｰ上部(ﾌｧｲﾊﾞｰ)38″ﾖｳ | 1個 | | 85,000 | 85,000 |
| 12 | 1-4004 | 取手(ﾜﾝﾀｯﾁｶﾊﾞｰ用旧ﾀｲﾌﾟﾀｯﾌﾟ有り) | 2個 | 旧ﾀｲﾌﾟﾀｯﾌﾟﾀｲﾌﾟ1-4004 | 1,800 | 1,800 |
| 12 | 1-4013 | 取手(ﾜﾝﾀｯﾁｶﾊﾞｰ)板付 | 1個 | 新ﾀｲﾌﾟ （補強有り） | 6,600 | 6,600 |
| 13 | 1-1380 | 給水栓ｿｹｯﾄ20A.ﾌﾞﾚｰﾄﾞｶﾊﾞｰ.ﾂﾊﾞﾅｼ | 2個 | | 360 | 360 |
| 14 | 1-1169 | 給水ﾊﾟｲﾌﾟ(ﾜﾝﾀｯﾁｶﾊﾞｰ、上部) | 1個 | 給水ﾊﾟｲﾌﾟ付き、各ｻｲｽﾞ共通 | 15,000 | 15,000 |
| 15 | 1-2833 | 給水ﾊﾟｲﾌﾟﾜﾝﾀｯﾁｶﾊﾞｰ外側新 | 1個 | 給水ﾊﾟｲﾌﾟ付き、各ｻｲｽﾞ外側 | 9,000 | 9,000 |
| 16 | 1-2505 | 給水ﾊﾟｲﾌﾟﾜﾝﾀｯﾁｶﾊﾞｰ内側新 | 1個 | 給水ﾊﾟｲﾌﾟ付き、各ｻｲｽﾞ内外共通 | 9,900 | 9,900 |
| 16 | 1-3798 | 給水Pﾜﾝﾀｯﾁｶﾊﾞｰ内側新後方 | 1個 | 14″-26″用後方取付2015年3月以降 | 7,500 | 7,500 |
| 16 | 1-3799 | 給水Pﾜﾝﾀｯﾁｶﾊﾞｰ内側新前方 | 1個 | 30″用前方取付、2015年3月以降 | 7,500 | 7,500 |
| 17 | 1-3052 | ﾎｰﾛｰｾｯﾄM8*6L(ｽﾃﾝ.ｸﾎﾞﾐ先) | 2個 | (給水ﾊﾟｲﾌﾟ用) | 80 | 80 |
| 18 | 1-1720 | 燃料ﾀﾝｸｹﾞｰｼﾞﾎｰｽ10Φ*14Φ | 1ｍ | 1m単位販売(ﾎｰｽﾊﾞﾝﾄﾞは1-0291*3) | 800 | 800 |
| 19 | 1-1240 | ﾎﾞﾙﾄM6*15Lｻﾗ(SUS) | 2本 | 22” ｶﾊﾞｰのみ使用 | 100 | 100 |
| 20 | 1-1217 | ﾎﾞﾙﾄM6*12L(SUS) | 4本 | ﾌﾞﾗｼ固定用 | 100 | 100 |
| 21 | 1-3558 | ﾜﾝﾀｯﾁｶﾊﾞｰｲﾘｸﾞﾁｺﾞﾑｵｻｴｽﾃｰ① | 2個 | | 450 | 450 |
| 22 | 1-2713 | ﾜﾝﾀｯﾁｶﾊﾞｰﾘﾔ延長ｱﾀｯﾁﾒﾝﾄ(ﾜﾝﾀｯﾁ用) | 1個 | ｵﾌﾟｼｮﾝｽﾃｰ調整ｱｯﾀﾁﾒﾝﾄ30″→38″ | 25,000 | 25,000 |
| 23 | 1-2725 | 天板補強材(ﾜﾝﾀｯﾁ用)14″ | 1枚 | ﾎﾞﾙﾄ付きK-270 | 5,000 | 5,000 |
| 23 | 1-2726 | 天板補強材(ﾜﾝﾀｯﾁ用)18″ | 1枚 | ﾎﾞﾙﾄ付きK-271 | 5,000 | 5,000 |
| 23 | 1-2727 | 天板補強材(ﾜﾝﾀｯﾁ用)22″ | 1枚 | ﾎﾞﾙﾄ付きK-272 | 5,000 | 5,000 |
| 23 | 1-2728 | 天板補強材(ﾜﾝﾀｯﾁ用)26″ | 1枚 | ﾎﾞﾙﾄ付きK-273 | 6,000 | 6,000 |
| 23 | 1-2729 | 天板補強材(ﾜﾝﾀｯﾁ用)30″ | 1枚 | ﾎﾞﾙﾄ付きK-274 | 6,000 | 6,000 |
| 23 | 1-2730 | 天板補強材(ﾜﾝﾀｯﾁ用)38″ | 1枚 | ﾎﾞﾙﾄ付きK-275 | 6,800 | 6,800 |
| 24 | 1-3499 | ﾜﾝﾀｯﾁｶﾊﾞｰｼｬﾌﾄﾌﾞﾗｼ給水P付用前側 | 1個 | | 3,300 | 3,300 |
| 25 | 1-3498 | ﾜﾝﾀｯﾁｶﾊﾞｰｼｬﾌﾄﾌﾞﾗｼ給水P付用後側 | 1個 | | 3,300 | 3,300 |
| 26 | 1-2839 | ﾎﾞﾙﾄM5*18L.SUS | 4個 | | 60 | 60 |
| 27 | 1-1275 | M5ｽﾌﾟﾘﾝｸﾞﾜｯｼｬｰSUS | 4個 | | 20 | 20 |
| 28 | 1-2969 | ﾅｯﾄﾌﾗﾝｼﾞﾀｲﾌﾟ(M5)SUS | 4個 | | 50 | 50 |
| 29 | 176 | ﾜﾝﾀｯﾁｶﾊﾞｰﾌﾞﾗｼｾｯﾄ14″(ﾌﾞﾗｼのみ) | 1台 | ｼｬﾌﾄﾌﾞﾗｼ含む | 20,000 | 20,000 |
| 29 | 177 | ﾜﾝﾀｯﾁｶﾊﾞｰﾌﾞﾗｼｾｯﾄ18″(ﾌﾞﾗｼのみ) | 1台 | ｼｬﾌﾄﾌﾞﾗｼ含む | 20,400 | 20,400 |

ＦＩＧ－８ワンタッチカバー系３

Ｋ（Ｓ）タイプ全機種　No11171D

| No. | 部品No. | 部　品　名　称 | 使用数 | 適　　用 | 御社価格 | 標準小売価格 |
|---|---|---|---|---|---|---|
| 29 | 178 | ﾜﾝﾀｯﾁｶﾊﾞｰﾌﾞﾗｼｾｯﾄ22″(ﾌﾞﾗｼのみ) | 1台 | ｶﾊﾞｰｼｬﾌﾄﾌﾞﾗｼ含む | 21,400 | 21,400 |
| 29 | 179 | ﾜﾝﾀｯﾁｶﾊﾞｰﾌﾞﾗｼｾｯﾄ26″(ﾌﾞﾗｼのみ) | 1台 | ｶﾊﾞｰｼｬﾌﾄﾌﾞﾗｼ含む | 21,900 | 21,900 |
| 29 | 181 | ﾜﾝﾀｯﾁｶﾊﾞｰﾌﾞﾗｼｾｯﾄ38″(ﾌﾞﾗｼのみ) | 1台 | ｶﾊﾞｰｼｬﾌﾄﾌﾞﾗｼ含む | 25,700 | 25,700 |
| 30 | 1450 | ﾜﾝﾀｯﾁｶﾊﾞｰ14″給水P無鉄部分ASSY | 1台 | | 150,000 | 150,000 |
| 30 | 1451 | ﾜﾝﾀｯﾁｶﾊﾞｰ14″給水P付鉄部分ASSY | 1台 | | 165,000 | 165,000 |
| 30 | 1452 | ﾜﾝﾀｯﾁｶﾊﾞｰ18″給水P無鉄部分ASSY | 1台 | | 152,000 | 152,000 |
| 30 | 1453 | ﾜﾝﾀｯﾁｶﾊﾞｰ18″給水P付鉄部分ASSY | 1台 | | 165,000 | 165,000 |
| 30 | 1454 | ﾜﾝﾀｯﾁｶﾊﾞｰ22″給水P無鉄部分ASSY | 1台 | | 155,000 | 155,000 |
| 30 | 1455 | ﾜﾝﾀｯﾁｶﾊﾞｰ22″給水P付鉄部分ASSY | 1台 | | 166,000 | 166,000 |
| 30 | 1456 | ﾜﾝﾀｯﾁｶﾊﾞｰ26″給水P無鉄部分ASSY | 1台 | | 156,000 | 156,000 |
| 30 | 1457 | ﾜﾝﾀｯﾁｶﾊﾞｰ26″給水P付鉄部分ASSY | 1台 | | 165,000 | 165,000 |
| 30 | 1458 | ﾜﾝﾀｯﾁｶﾊﾞｰ30″給水P無鉄部分ASSY | 1台 | | 158,000 | 158,000 |
| 30 | 1459 | ﾜﾝﾀｯﾁｶﾊﾞｰ30″給水P付鉄部分ASSY | 1台 | | 170,000 | 170,000 |
| 30 | 1460 | ﾜﾝﾀｯﾁｶﾊﾞｰ38″給水P無鉄部分ASSY | 1台 | | 188,000 | 188,000 |
| 30 | 1461 | ﾜﾝﾀｯﾁｶﾊﾞｰ38″給水P付鉄部分ASSY | 1台 | | 200,000 | 200,000 |
| 31 | 1-4267 | 14″ﾜﾝﾀｯﾁｶﾊﾞ後内外ｺﾞﾑ145.6L55幅 | 1枚 | +1-4279+1-4270+1-4280 ｾｯﾄは353 | 1,400 | 1,400 |
| 31 | 1-4271 | 18″ﾜﾝﾀｯﾁｶﾊﾞｰ内外ｺﾞﾑ197.6L55幅 | 2枚 | +1-4281*2 ｾｯﾄはK-354 | 1,540 | 1,540 |
| 31 | 1-4272 | 22″ﾜﾝﾀｯﾁｶﾊﾞｰ内外ｺﾞﾑ255.8L55幅 | 2枚 | +1-4282*2 ｾｯﾄはK-355 | 1,640 | 1,640 |
| 31 | 1-4273 | 26″ﾜﾝﾀｯﾁｶﾊﾞｰ内外ｺﾞﾑ307.8L55幅 | 2枚 | +1-4283*2 ｾｯﾄはK-356 | 1,730 | 1,730 |
| 31 | 1-4274 | 30″ﾜﾝﾀｯﾁｶﾊﾞｰ内外ｺﾞﾑ357.3L55幅 | 2枚 | +1-4284*2 ｾｯﾄはK-357 | 1,800 | 1,800 |
| 31 | 1-4275 | 38″ﾜﾝﾀｯﾁｶﾊﾞｰ内外ｺﾞﾑ458.8L55幅 | 2枚 | +1-4286*2 ｾｯﾄはK-358 | 2,050 | 2,050 |
| 32 | 1-4260 | 14″ﾜﾝﾀｯﾁｶﾊﾞｰ内側後方帯板145.6L | 2枚 | | 700 | 700 |
| 32 | 1-4261 | 14″ﾜﾝﾀｯﾁｶﾊﾞｰ内側前方帯板154.6L | 2枚 | | 700 | 700 |
| 32 | 1-4262 | 18″ﾜﾝﾀｯﾁｶﾊﾞｰ内側前後帯板197.6L | 4枚 | | 800 | 800 |
| 32 | 1-4263 | 22″ﾜﾝﾀｯﾁｶﾊﾞｰ内外前後帯板255.8L | 4枚 | | 900 | 900 |
| 32 | 1-4264 | 26″ﾜﾝﾀｯﾁｶﾊﾞｰ内側前後帯板307.8L | 4枚 | | 950 | 950 |
| 32 | 1-4265 | 30″ﾜﾝﾀｯﾁｶﾊﾞｰ内側前後帯板357.3L | 4枚 | | 1,000 | 1,000 |
| 32 | 1-4266 | 38″ﾜﾝﾀｯﾁｶﾊﾞｰ内側前後帯板458.8L | 4枚 | | 1,200 | 1,200 |
| 33 | 353 | ﾜﾝﾀｯﾁｶﾊﾞｰ内側ｻｲﾄﾞｺﾞﾑ14″1台分 | 1台 | | 5,200 | 5,200 |
| 33 | 354 | ﾜﾝﾀｯﾁｶﾊﾞｰ内側ｻｲﾄﾞｺﾞﾑ18″1台分 | 1台 | | 6,100 | 6,100 |
| 33 | 355 | ﾜﾝﾀｯﾁｶﾊﾞｰ内側ｻｲﾄﾞｺﾞﾑ22″1台分 | 1台 | | 6,520 | 6,520 |
| 33 | 356 | ﾜﾝﾀｯﾁｶﾊﾞｰ内側ｻｲﾄﾞｺﾞﾑ26″1台分 | 1台 | | 7,020 | 7,020 |
| 33 | 357 | ﾜﾝﾀｯﾁｶﾊﾞｰ内側ｻｲﾄﾞｺﾞﾑ30″1台分 | 1台 | | 7,300 | 7,300 |
| 33 | 358 | ﾜﾝﾀｯﾁｶﾊﾞｰ内側ｻｲﾄﾞｺﾞﾑ38″1台分 | 1台 | | 8,200 | 8,200 |
| 34 | 1-3827 | ﾜﾝﾀｯﾁｶﾊﾞｰ後方金具単体(泥ﾖｹ) | 1個 | ﾎﾞﾙﾄ止ﾒ | 5,400 | 5,400 |
| 35 | 1-2975 | ﾜﾝﾀｯﾁｶﾊﾞｰ用泥よけ単体(95L) | 1個 | ﾎﾞﾙﾄ止ﾒ | 1,300 | 1,300 |