FIG-18フレーム系　　LN-30~40Dタイプ

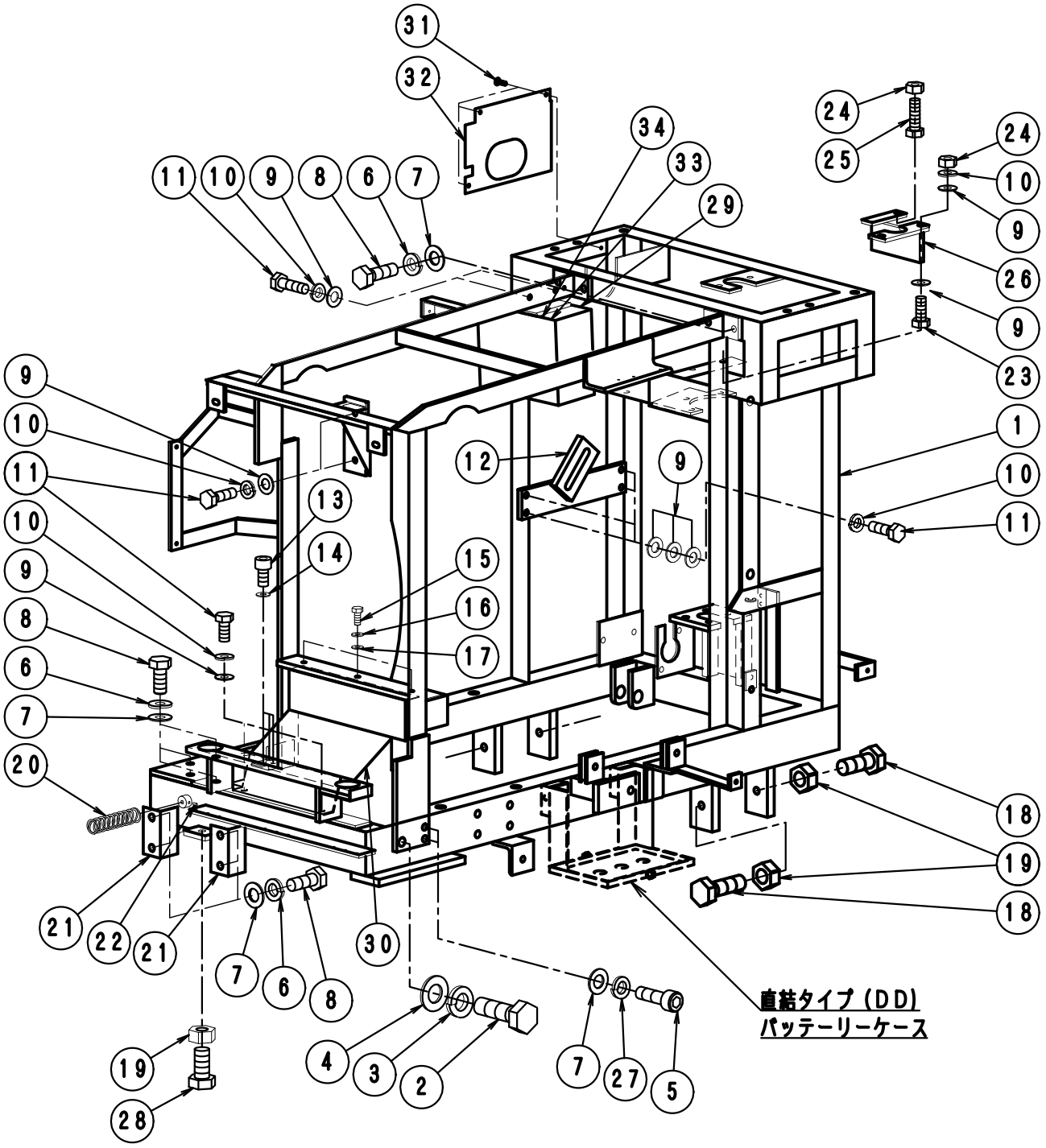

ボルト類は2倍の縮尺

ＦＩＧ－１８フレーム系	ＬＮ３０～８０Ｄ　No232

番号	部品番号	部　品　名　称	使用数	適　　用	標準小売価格
1	1-2136	LN-30～40Dﾍﾞｰｽ	1		
1	1-2313	LN-50～60Dﾍﾞｰｽ	1		
1	1-9999	LN-70Dﾍﾞｰｽ	1	1-2526	
1	1-9999	LN-80Dﾍﾞｰｽ	1		
2	1-3091	ﾎﾞﾙﾄM14*30L	1本		
3	1-0060	Ｍ１４スプリングワッシャー	2個		
4	1-0061	ﾜｯｼｬｰＭ１４	2枚		
5	1-3065	ｷｬｯﾌﾟﾎﾞﾙﾄM10*20L(ﾒｯｷﾂｷ)	2本		
6	1-0034	Ｍ１０スプリングワッシャー	12個		
7	1-0035	ﾜｯｼｬｰＭ１０	14枚		
8	1-0037	ﾎﾞﾙﾄM10*20L	12本		
9	1-0020	ﾜｯｼｬｰＭ８	13枚		
10	1-0019	Ｍ８ｽﾌﾟﾘﾝｸﾞﾜｯｼｬｰ	10個		
11	1-0022	ﾎﾞﾙﾄM8*20L	11本		
12	1-2228	ｱｲﾄﾞﾙﾌﾟｰﾘｰｽﾃｰ（直結用）	1個	30～40D	
13	1-3093	ｷｬｯﾌﾟﾎﾞﾙﾄM8*15L	3本		
14	1-3069	M8ｷｬｯﾌﾟﾎﾞﾙﾄﾖｳｽﾌﾟﾘﾝｸﾞﾜｯｼｬｰ	3本		
15	1-3017	ｱｯﾌﾟｾｯﾄWｾﾑｽM5*15(ｸﾛﾒｰﾄ)	3個	30～40D	
15	1-3010	ﾎﾞﾙﾄM8*12L	2個	50～80D	
16	1-0019	Ｍ８ｽﾌﾟﾘﾝｸﾞﾜｯｼｬｰ	3個	50～80D	
17	1-0020	ﾜｯｼｬｰＭ８	3枚	50～80D	
18	1-3092	ﾎﾞﾙﾄM12*45L	4本		
19	1-0049	ナット（Ｍ１２）	5個		
20	1-2088	電動ｶﾞｲﾄﾞﾘﾀｰﾝﾊﾞﾈ100L	1個		
21	1-1741	ガイドピロー受け金具	2個		
22	1-2079	ｽﾌﾟﾘﾝｸﾞﾋﾟﾝ,4*8L(SKRP)	1本		
23	1-3011	ﾎﾞﾙﾄM8*25L	2個		
24	1-0021	ナット（Ｍ８）	3個		
25	1-3012	ﾎﾞﾙﾄM8*30L	1個		
26	1-2548	油圧ﾚﾊﾞｰ軸受け(Dﾀｲﾌﾟ)	1個		
27	1-3066	M10ｷｬｯﾌﾟﾎﾞﾙﾄﾖｳｽﾌﾟﾘﾝｸﾞﾜｯｼｬｰ	2枚		
28	1-0052	ﾎﾞﾙﾄM12*35L	1本		
29	1-2201	ＥＣＵ取付ﾎﾞｯｸｽ40D	1	30～40D	
29	1-2357	ＥＣＵ取付ﾎﾞｯｸｽ50D	1	50～80D	
30	1-2252	ﾏﾌﾗｰ遮熱板 40Dﾀｲﾌﾟ用	1個	30～40D	
30	1-2358	ﾏﾌﾗｰ遮熱板 50Dﾀｲﾌﾟ用	1個	50～80D	
31	1-3095	ﾎﾞﾙﾄM5*12L皿(SUS)	3本	30～40DDﾀｲﾌﾟのみ	
32	1-2451	ﾊﾞｷｭｰﾑﾓｰﾀｰﾌﾟｰﾘｰｶﾊﾞｰ	1枚	30～40DDﾀｲﾌﾟのみ	
33	1-2582	ｺﾝﾋﾟｭｰﾀASSY，ﾌｭｰｴﾙ ｺﾝﾄﾛｰﾙ	1個		
34	1-2583	ｺﾝﾋﾟｭｰﾀASSY，ｶﾞﾊﾞﾅ ｺﾝﾄﾛｰﾙ	1個		