FIG-16バキューム系　　LN-30~80Dタイプ

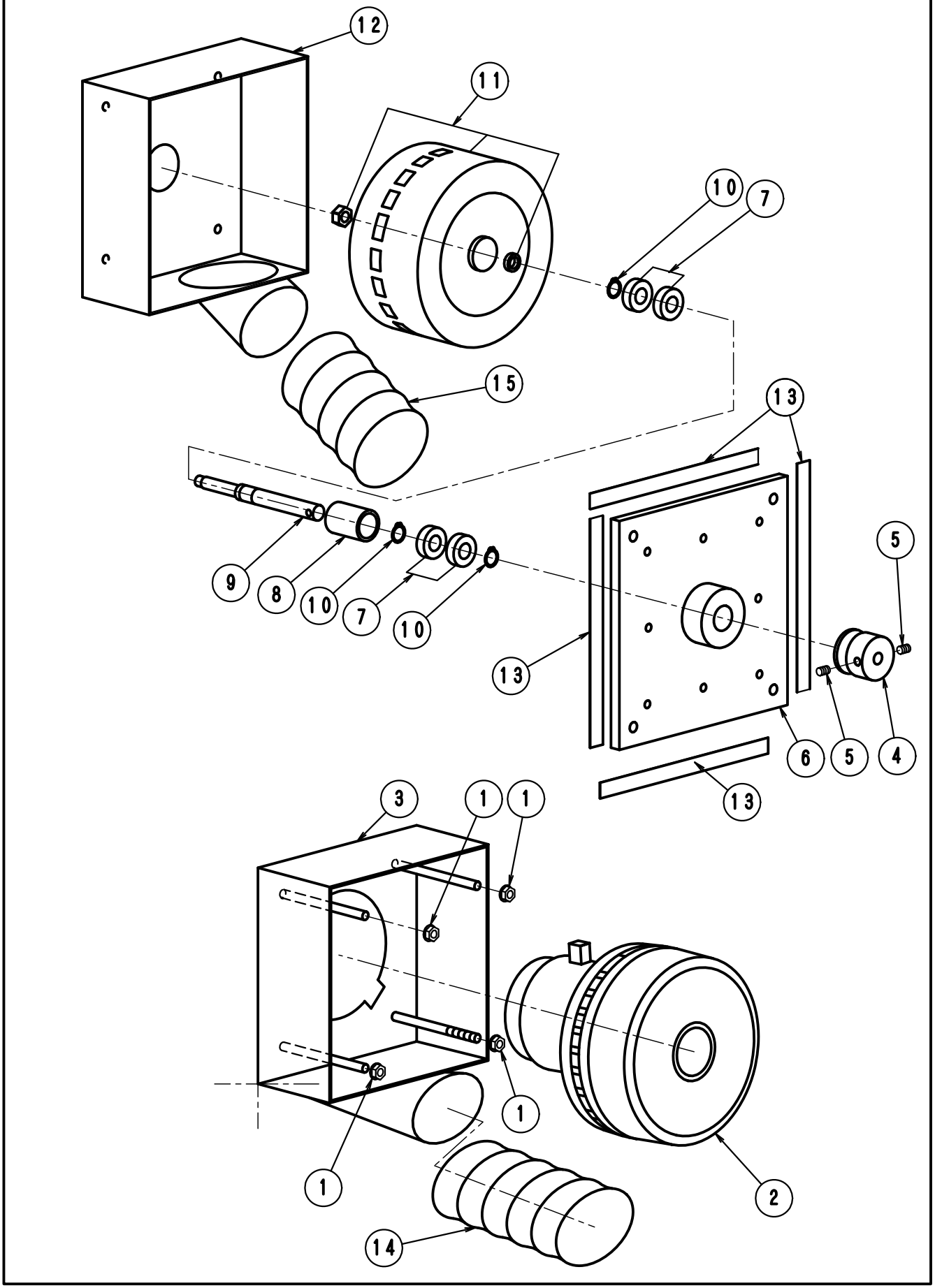

ＦＩＧ－１６バキューム系

ＬＮ３０～８０Ｄ　No230

番号	部品番号	部　品　名　称	使用数	適　　用	標準小売価格
A	550	ﾊﾞｷｭｰﾑﾓｰﾀｰASSY.DDﾀｲﾌﾟ	1台	No4～15含む（ﾀﾞｲﾚｸﾄﾀｲﾌﾟ）	
1	1-3087	ﾅｯﾄﾌﾗﾝｼﾞﾀｲﾌﾟ（Ｍ６）	4個	発電機ﾀｲﾌﾟ	
2	1-0550	バキュームモーター	1個	発電機ﾀｲﾌﾟ	
3	1-2184	ﾊﾞｷｭｰﾑMﾎﾞｯｸｽ(D発電機ﾀｲﾌﾟ)	1個	発電機ﾀｲﾌﾟ	
4	1-2210	ﾌﾟｰﾘｰﾊﾞｷｭｰﾑﾓｰﾀ(直結用)	1個	ﾀﾞｲﾚｸﾄﾀｲﾌﾟ	
5	1-3089	ﾎｰﾛｰｾｯﾄM6*8L(剣先)	2個	ﾀﾞｲﾚｸﾄﾀｲﾌﾟ	
6	1-2194	ﾊﾞｷｭｰﾑﾓｰﾀ取付板ﾀﾞｲﾚｸﾄﾀｲﾌﾟ	1個	ﾀﾞｲﾚｸﾄﾀｲﾌﾟ	
7	1-2461	ﾍﾞｱﾘﾝｸﾞ6901ﾊﾞｷｭｰﾑﾓｰﾀｰ内側	4個	ﾀﾞｲﾚｸﾄﾀｲﾌﾟ	
8	1-2578	ｲﾁｷﾞﾒﾘﾝｸﾞﾊﾞｷｭｰﾑﾓｰﾀｰﾀﾞｲﾚｸﾄ	1個	ﾀﾞｲﾚｸﾄﾀｲﾌﾟ	
9	1-2195	ﾊﾞｷｭｰﾑﾓｰﾀｼｬﾌﾄ（ﾀﾞｲﾚｸﾄﾀｲﾌﾟ）	1個	ﾀﾞｲﾚｸﾄﾀｲﾌﾟ	
10	1-6019	ｽﾅｯﾌﾟﾘﾝｸﾞ、JG-12	3個	ﾀﾞｲﾚｸﾄﾀｲﾌﾟ	
11	551	ﾊﾞｷｭｰﾑﾓｰﾀｰﾌｧﾝ.ﾀﾞｲﾚｸﾄﾀｲﾌﾟﾖｳ	1台	ﾀﾞｲﾚｸﾄﾀｲﾌﾟ	
12	1-2193	ﾊﾞｷｭｰﾑﾓｰﾀｰﾎﾞｯｸｽDﾀｲﾌﾟﾀﾞｲﾚｸﾄ	1個	ﾀﾞｲﾚｸﾄﾀｲﾌﾟ	
13	1-0515	ﾊﾞｷｭｰﾑﾓｰﾀｰﾎﾞｯｸｽ用ﾊﾟｯｷﾝ	1組	発電機ﾀｲﾌﾟ、ﾀﾞｲﾚｸﾄﾀｲﾌﾟ	
14	1-2545	ﾊﾞｷｭｰﾑﾓｰﾀｰﾓﾄﾞﾘﾎｰｽ65φ500L	1本	発電機ﾀｲﾌﾟ	
14	1-1395	ﾊﾞｷｭｰﾑﾓｰﾀｰﾓﾄﾞﾘﾎｰｽ65φ580L	1本	ﾀﾞｲﾚｸﾄﾀｲﾌﾟ	