FIG-13マフラー系

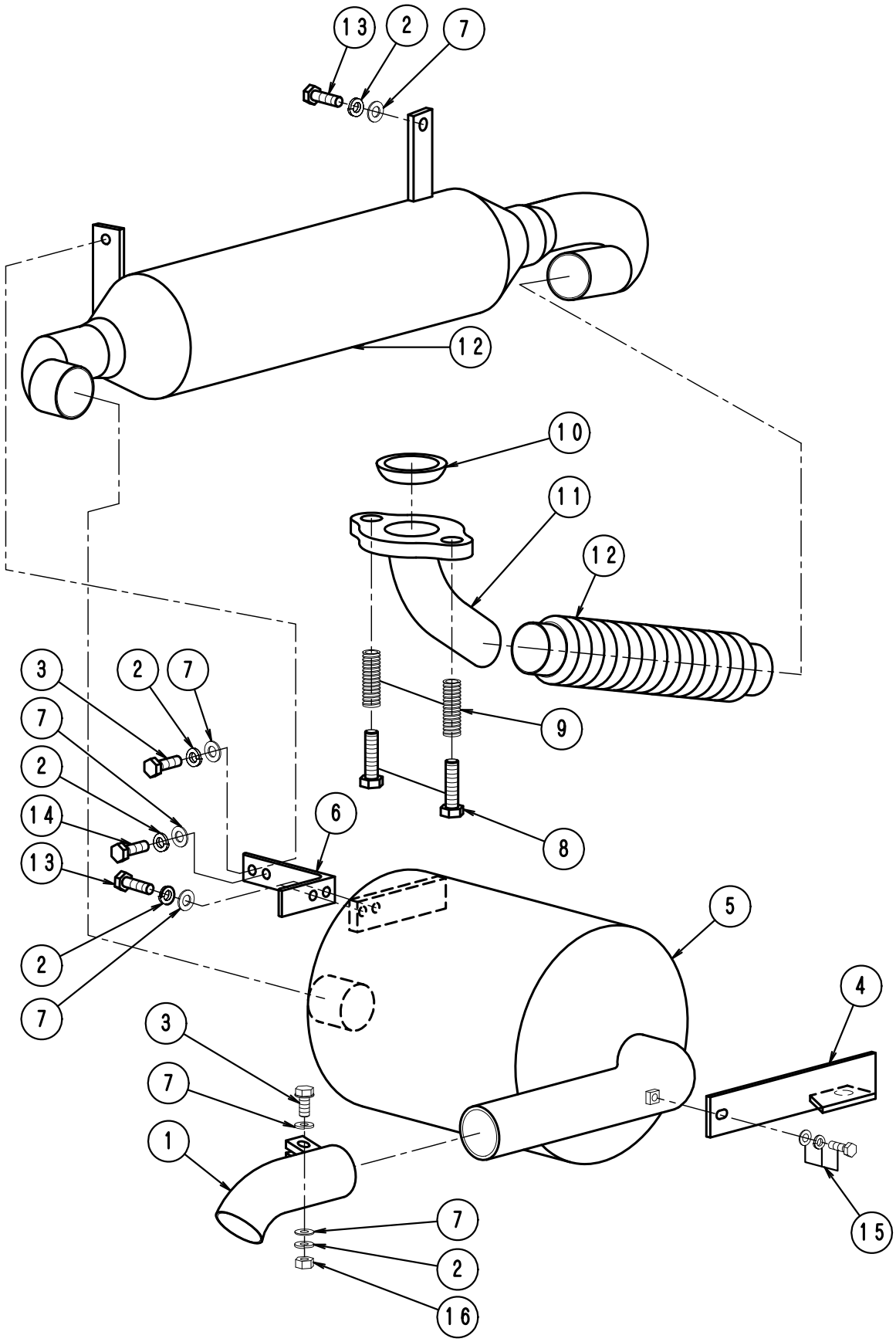

ＦＩＧ－１３マフラー系

ＬＮ３０～８０Ｄ　No226

番号	部品番号	部　品　名　称	使用数	適　　用	標準小売価格
1	1-2260	ﾏﾌﾗｰﾊﾟｲﾌﾟDﾀｲﾌﾟ方向変換用	1本	No1.2*1.NO3*1含む	
2	1-0019	Ｍ８ｽﾌﾟﾘﾝｸﾞﾜｯｼｬｰ	7個		
3	1-3012	ﾎﾞﾙﾄM8*30L	2個		
4	1-2517	ﾒｲﾝﾏﾌﾗｰ取付ｽﾃｰDﾀｲﾌﾟ	1個		
5	1-2283	マフラーメイン(Dﾀｲﾌﾟ)	1本		
6	1-2516	ﾒｲﾝﾏﾌﾗｰ取付ｱﾝｸﾞﾙDﾀｲﾌﾟ	1個		
7	1-0020	ﾜｯｼｬｰＭ８	6枚		
8	1-2518	ﾎﾞﾙﾄM10*60L.Dﾀｲﾌﾟｴｷｿﾞｰｽﾄ	2本		
9	1-2519	ｽﾌﾟﾘﾝｸﾞｴｷｿﾞｰｽﾄﾏﾆﾎｰﾙﾄﾞDﾀｲﾌﾟ	2本		
10	1-2520	G/KｴｷｿﾞｰｽﾄﾏﾆﾎｰﾙﾄﾞDﾀｲﾌﾟ	1枚		
11	1-2521	ｴｸｿﾞｰｽﾄﾊﾟｲﾌﾟDﾀｲﾌﾟ	1個		
12	1-2282	マフラーサブ(40Dﾀｲﾌﾟ)	1個	30.40Dｴｷｿﾞｰｽﾄﾌﾚｷｼﾌﾞﾙﾁｭｰﾌﾞ付き	
12	1-2360	マフラーサブ(50Dﾀｲﾌﾟ)	1個	50Dｴｷｿﾞｰｽﾄﾌﾚｷｼﾌﾞﾙﾁｭｰﾌﾞ付き	
13	1-0022	ﾎﾞﾙﾄM8*20L	3本		
14	1-0031	ﾎﾞﾙﾄM8*15L	2本		
15	1-3003	ｱｯﾌﾟｾｯﾄWｾﾑｽ 6*10.SUS	1個		
16	1-0021	ナット（Ｍ８）	1個		